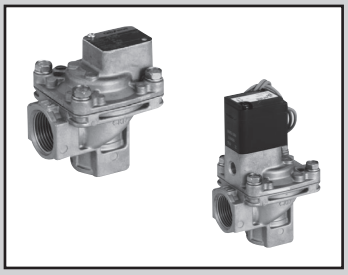

脉冲喷射阀控制用先导式2通阀
(脉冲喷射阀)

PD3・PDV3-20A・25A・40A Series

● 气控型・电磁阀搭载型
● 配管口径：Rc3/4、Rc1、IN：Rc1 1/2-OUT：φ48、Rc1 1/2

RoHS CAD

JIS符号

● PD3(气控型)

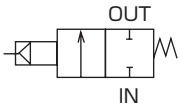

● PDV3(电磁阀搭载型)

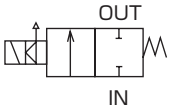

通用规格

项　目		气控型 PD3	电磁阀搭载型 PDV3
使用流体		空气(不含腐蚀性气体)	
最低工作压力差	MPa	0.1	
最高工作压力差	MPa	0.7	
最高使用压力	MPa	0.7	
耐压力(水压)	MPa	2.0	
流体温度	℃	−10～60，密封件材质氟橡胶时：−10～100(不得冻结)	
环境温度	℃	−10～60，密封件材质氟橡胶时：−10～100	
环境		无腐蚀性气体・爆炸性气体的场所	
阀结构		先导式提升结构	
阀座泄漏	cm^3/min	300以下，密封件材质聚氨酯橡胶时：50以下	
先导配管口径		Rc1/8	
安装方式		自由	
使用环境		室内、室外	室内
电气规格		**PDV3**	
额定电压		AC100V(50/60Hz)・110V(60Hz)、AC200V(50/60Hz)・220V(60Hz)、DC12V、DC24V	
电压波动范围		额定电压的-10～+10%	
视在功率(VA)	保持时	7.5(50Hz)、5.5(60Hz)	
	启动时	20(50Hz)、17(60Hz)	
功耗(W)	AC	4.0(50Hz)、3.4(60Hz)	
	DC	6.5	
绝缘等级		等级130(B)(线圈选择项4A时：等级180(H)相当)	
防护等级		相当于IP65(注1)	

※1：带T型端子箱为相当于IP61。

各机种规格

项　目 / 机种型号	配管口径	节流孔径(mm)	Cv值	重量(kg)
● 气控型				
PD3-20A	Rc 3/4	23	11	0.26
PD3-25A	Rc 1	28	18	0.40
PD3-40A	IN：Rc 1½ - OUT：外径φ48 长度 52	37	45	0.86
PD3-40A-RC	Rc 1½	37	45	0.75
● 电磁阀搭载型				
PDV3-20A	Rc 3/4	23	11	0.41
PDV3-25A	Rc 1	28	18	0.55
PDV3-40A	IN：Rc 1½ - OUT：外径φ48 长度 52	37	45	1.01
PDV3-40A-RC	Rc 1½	37	45	0.90

※1：气控型PD3的驱动用电磁阀请使用FAB31-6-3(参照第52页)、AB31-01-3(参照第154页)、AB41E4-02-3-03T(防爆型、参照第382页)、PJVB(参照第796页)。
※2：室外使用时，建议采用PD3系列与PJVB的组合。
※3：用于垃圾焚烧场等的灰尘处理和燃气等的集尘装置时，请咨询本公司。

型号表示方法

● 气控型

PD3 - 20A - N

● 电磁阀搭载型

PDV3 - 20A - N 2C - AC100V

机种型号

Ⓐ配管口径
※2
※3

Ⓑ密封件材质
※3
※4
※5

Ⓒ线圈选择项
※5
※6

Ⓓ电压
※6
※7

符号	内　容		机种型号 PD3	机种型号 PDV3
Ⓐ 配管口径				
20A	Rc 3/4		●	●
25A	Rc　1		●	●
40A	IN：Rc 1 1/2、OUT：外径φ48长度52		●	●
40A-RC	Rc 1 1/2		●	●
Ⓑ 密封件材质				
无符号	聚氨酯橡胶		●	●
N	丁腈橡胶		●	●
F	氟橡胶		●	●
Ⓒ 线圈选择项				
2C	标准	直接引线		●
2CS	选择项	直接引线、带浪涌吸收器		●
2E		带DIN端子箱(G1/2)		●
2ES		DIN形端子箱・带浪涌吸收器(G1/2)		●
2G		带DIN端子箱(Pg11)		●
2H		DIN端子箱・带指示灯(Pg11)		●
2HS		DIN形端子箱带指示灯・浪涌吸收器(Pg11)		●
2CG		导线管(CTC19)		●
2CH		导线管(G1/2)		●
3T		带T型端子箱(G1/2)		●
3R		T型端子箱带指示灯(G1/2)		●
3RS		T形端子箱带指示灯・浪涌吸收器(G1/2)		●
4A		直接引线(绝缘等级H相当)		●
Ⓓ 电压				
AC100V	AC100V(50/60Hz)・AC110V(60Hz)			●
AC200V	AC200V(50/60Hz)・AC220V(60Hz)			●
DC 24V	DC　24V			●
DC 12V	DC　12V			●

※1：上述●标记的组合可制作对应。
※2：20A也可对应管道插入方式，请与本公司协商。
(接单生产品)
※3：配管口径40A和40A-RC无法选择Ⓑ项：无符号(密封件材质：聚氨酯橡胶)。
※4：Ⓑ项：N、F(密封件材质：丁腈橡胶、氟橡胶)时，主阀材质为尼龙树脂。
※5：PDV3系列中，Ⓑ项：F(密封件材质：氟橡胶)时，Ⓒ项(线圈选择项)仅可选择4A。
※6：Ⓒ项(线圈选择项)4A时，电压仅可选择AC电压。
※7：关于其他电压，请咨询本公司。

〈型号表示例〉

PDV3-20A-2C-AC100V

机种名称：PDV3

Ⓐ配管口径　：Rc3/4
Ⓑ密封件材质：聚氨酯橡胶
Ⓒ线圈选择项：直接引线
Ⓓ电压　　：AC100V(50/60Hz)・AC110V(60Hz)

EXA
FWD
HNB/G
USB/G
FAB/G
FGB/G
FVB
FWB/G
FHB
FLB
AB
AG
AP・AD
APK・ADK
干燥空气用
EX防爆型
防爆型
HVB・HVL
S⇕B・NAB
LAD・NAD
水用相关
NP・NAP・NVP
SNP
CHB/G
MXB/G
其他阀
SWD・MWD
吸尘用
CVE・CVSE
CCH・CPE/D
生命科学
气体燃烧
自动洒水
特殊流体
接单生产品
卷末

内部结构及部件一览表：气控型

● 密封件材质：聚氨酯橡胶
PD3-20A・25A

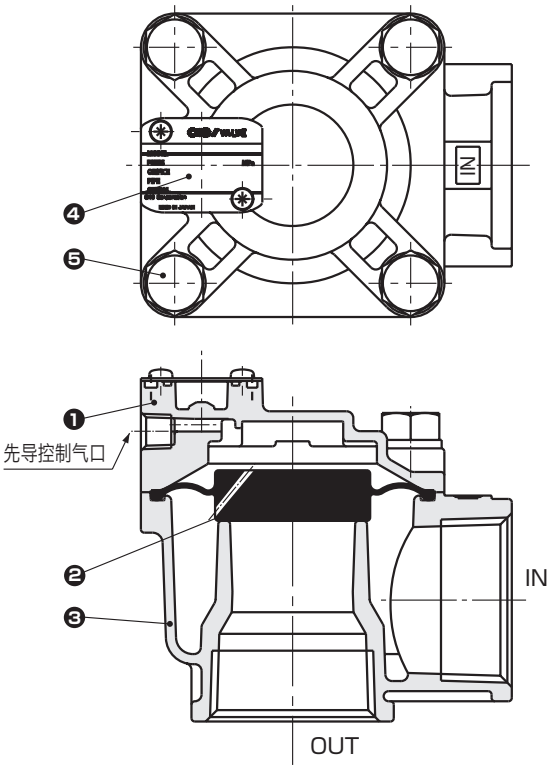

● 密封件材质：丁腈橡胶・氟橡胶
PD3-20A・25A・40A-N/F ※1
PD3-40A-RC-N/F

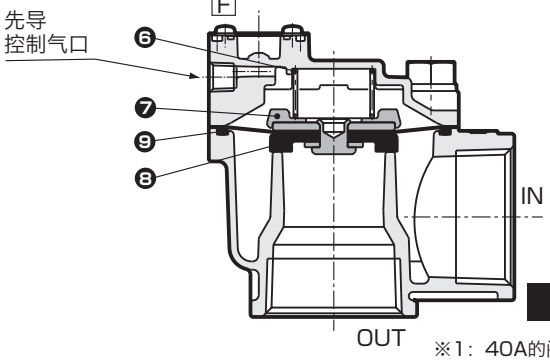

不可拆解

※1：40A的阀体形状与上图不同。

编号	部件名称	材质	
1	阀盖	ADC12	铝压铸件
2	隔膜	U	聚氨酯橡胶
3	阀体	ADC12	铝压铸件
4	标签铭牌	A1200P	铝合金
5	六角螺栓	SUSXM7	不锈钢
6	弹簧	SUS304	不锈钢
7	垫块	PA	尼龙树脂
8	隔膜组件	SUS304、PA	不锈钢、尼龙树脂
		NBR或FKM	丁腈橡胶或氟橡胶
9	O形圈	NBR或FKM	丁腈橡胶或氟橡胶

内部结构及部件一览表：电磁阀搭载型

● 密封件材质：聚氨酯橡胶
PDV3-20A・25A-2C(直接引线式)

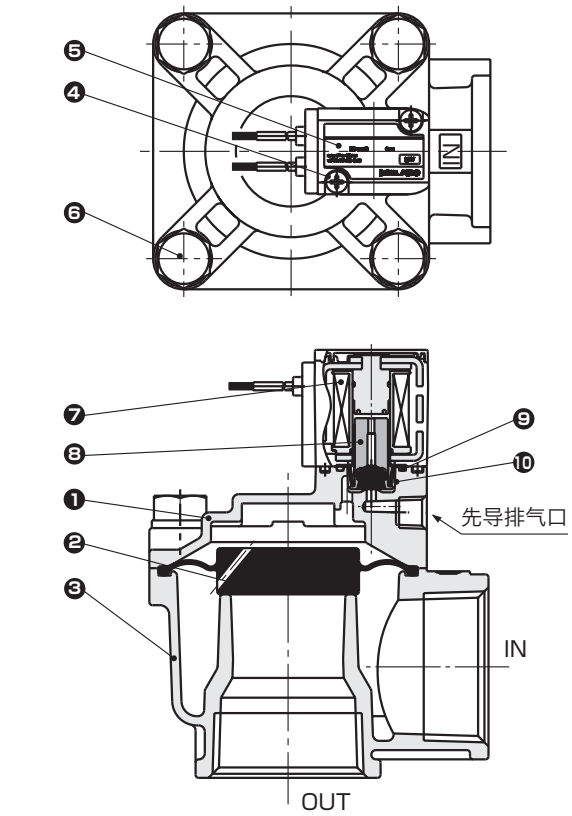

● 密封件材质：丁腈橡胶・氟橡胶
PDV3-20A・25A・40A-N2C/F4A ※1
PDV3-40A-RC-N2C/F4A

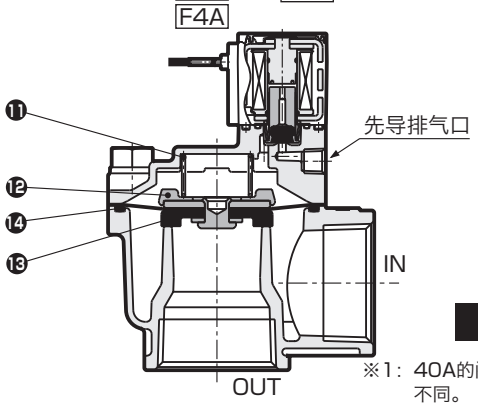

不可拆解

※1：40A的阀体形状与上图不同。

编号	部件名称	材质	
1	阀盖	ADC12	铝压铸件
2	隔膜	U	聚氨酯橡胶
3	阀体	ADC12	铝压铸件
4	带弹簧密封垫的十字圆头小螺钉	SWRM	冷铸用碳钢丝
5	标签铭牌	PET	聚乙烯对苯二甲酸酯
6	六角螺栓	SUSXM7	不锈钢
7	线圈	B种封装线圈	
8	动铁芯	K-M31、NBR或FKM	不锈钢・丁腈橡胶或氟橡胶
9	O形圈	NBR或FKM	丁腈橡胶或氟橡胶
10	动铁芯弹簧	SUS304	不锈钢
11	弹簧	SUS304	不锈钢
12	垫块	PA	尼龙树脂
13	隔膜组件	SUS304、PA	不锈钢、尼龙树脂
		NBR或FKM	丁腈橡胶或氟橡胶
14	O形圈	NBR或FKM	丁腈橡胶或氟橡胶

外形尺寸图：PD3系列 CAD

● 气控型
PD3-20A・25A
PD3-40A-RC

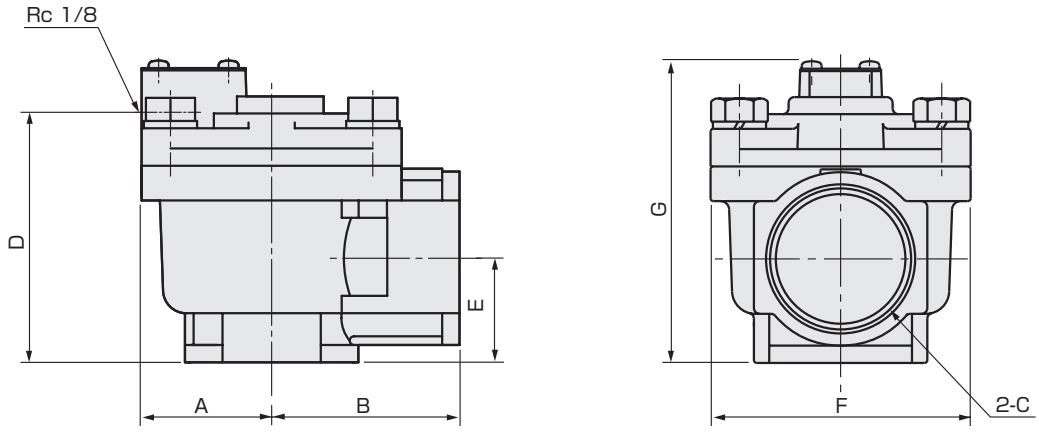

型号	A	B	C	D	E	F	G
PD3-20A	31.5	40	Rc3/4	64	31	60	83
PD3-25A	37.5	45	Rc1	76	39	71	95
PD3-40A-RC	45	65	Rc1½	86	36	90	105

● 气控型
PD3-40A

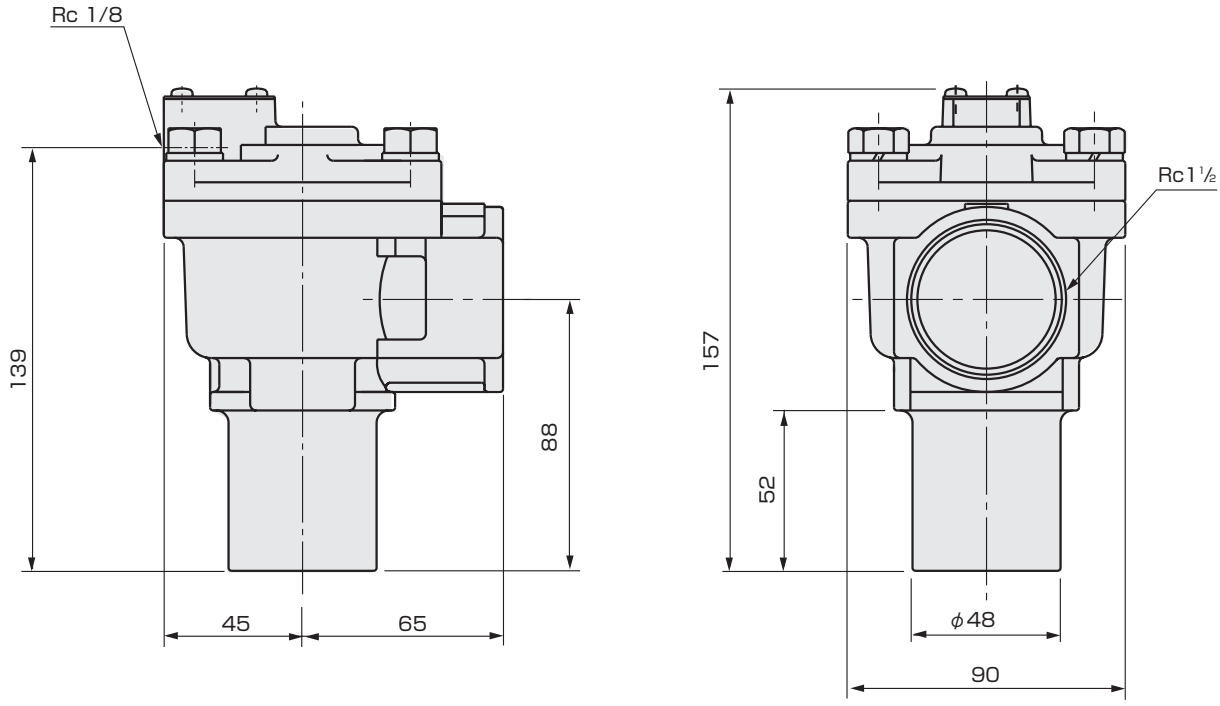

EXA
FWD
HNB/G
USB/G
FAB/G
FGB/G
FVB
FWB/G
FHB
FLB
AB
AG
AP・AD
APK・ADK
干燥空气用
EX防爆型
防爆型
HVB・HVL
S⇕B・NAB
LAD・NAD
水用相关
NP・NAP・NVP
SNP
CHB/G
MXB/G
其他阀
SWD・MWD
吸尘用
CVE・CVSE
CCH・CPE/D
生命科学
气体燃烧
自动洒水
特殊流体
接单生产品
卷末

外形尺寸图：PDV3系列

● 电磁阀搭载型直接引线
PDV3-20A・25A-2C
PDV3-40A-RC

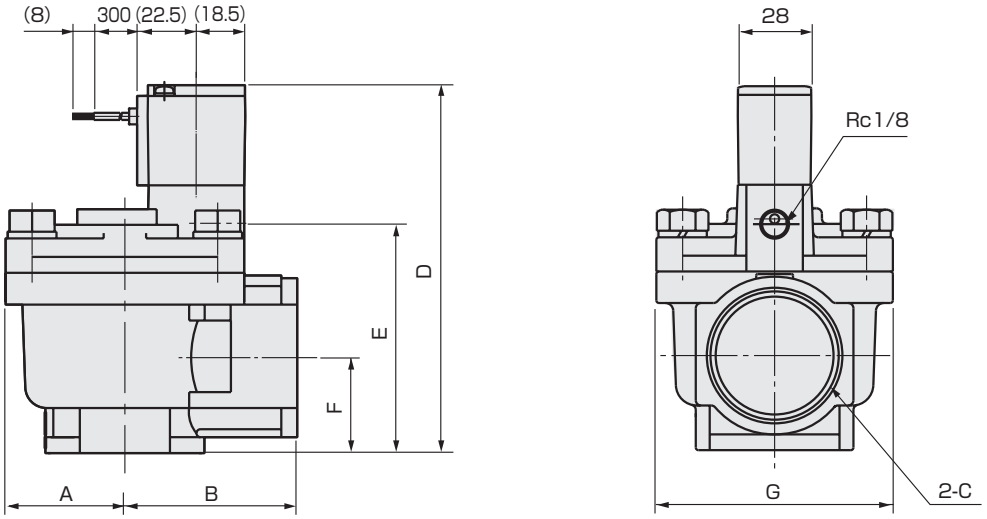

型号	A	B	C	D	E	F	G
PDV3-20A	31.5	40	Rc3/4	117	64	31	60
PDV3-25A	37.5	45	Rc1	129	76	39	71
PDV3-40A-RC	45	65	Rc1½	140	87	36	90

● 电磁阀搭载型直接引线
PDV3-40A-2C

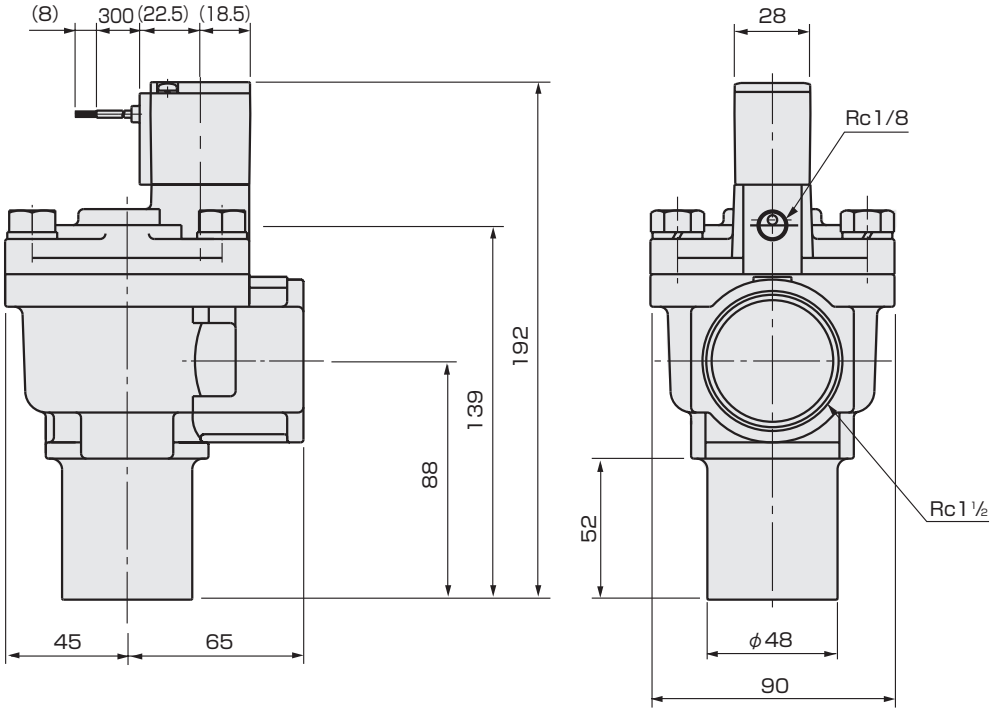

选购件外形尺寸图

● 带DIN形端子箱(带指示灯浪涌吸收器)
DIN端子箱带指示灯
PDV3-※-2E・2ES
2G
2H・2HS

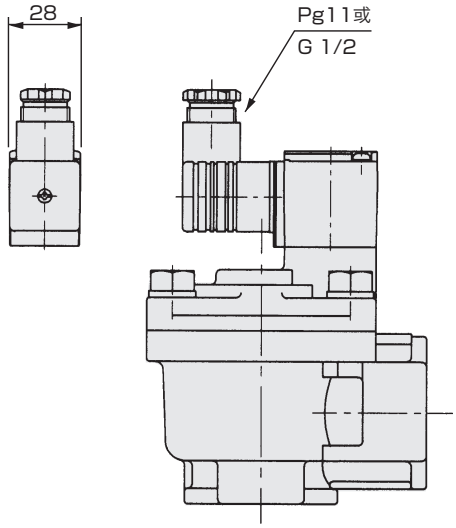

● 导线管(CTC19・G1/2)
PDV3-※-2CG
2CH

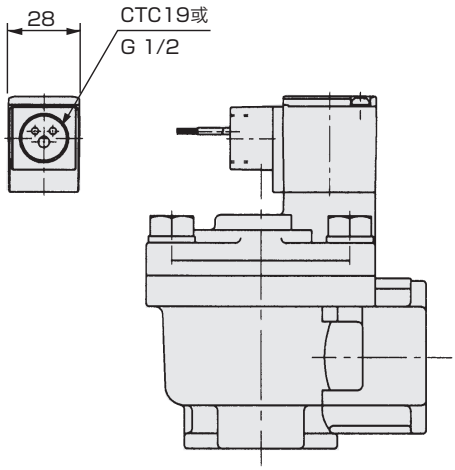

● 带T形端子箱(G1/2)(带指示灯浪涌吸收器)
T型端子箱带指示灯(G1/2)
PDV3-※-3T
3R
3RS

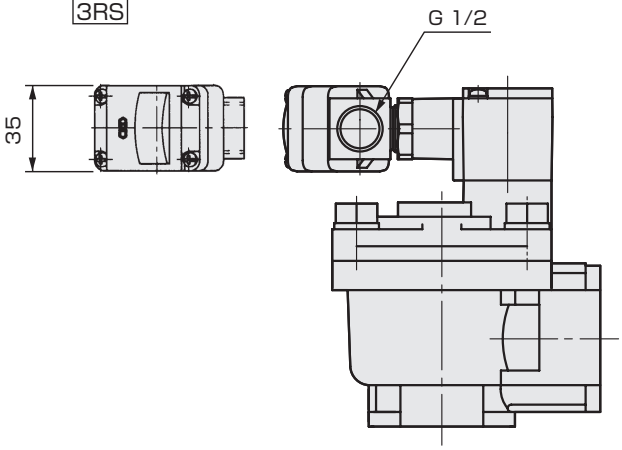

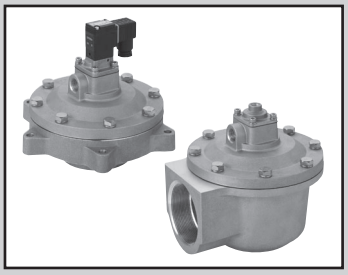

大口径脉冲喷射阀控制用先导式2通阀
(脉冲喷射阀)

PD3・PDV3-65A・80A Series

● 气控型・电磁阀搭载型
● 配管口径：Rc2½、Rc3

RoHS

JIS符号

● PD3(气控型)

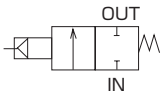

● PDV3(电磁阀搭载型)

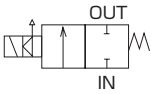

通用规格

项　目		气控型 PD3	电磁阀搭载型 PDV3
使用流体		空气(不含腐蚀性气体)	
最低工作压力差	MPa	0.2	
最高工作压力差	MPa	0.8	
最高使用压力	MPa	0.8	
耐压力(水压)	MPa	1.5	
流体温度	℃	−10～60(但是，不得冻结)	
环境温度	℃	−10～60	
环境		无腐蚀性气体・爆炸性气体的场所	
阀结构		先导式提升结构	
阀座泄漏	cm^3/min	300以下	
先导配管口径		Rc1/4	−
安装方式		自由	
使用环境		室内、室外	室内
电气规格		**PDV3**	
额定电压		AC100V(50/60Hz)・AC110V(60Hz)、AC200V(50/60Hz)、AC220V(50/60Hz)	
电压波动范围		额定电压的-10～+10%	
视在功率(VA)	保持时	7.5(50Hz)、5.5(60Hz)	
	启动时	20(50Hz)、17(60Hz)	
功耗(W)	AC	4.0(50Hz)、3.4(60Hz)	
绝缘等级		等级 130(B)	
防护等级		相当于IP65	

※1：气控型PD3的驱动用电磁阀请使用PJVB-8-5。
※2：用于垃圾焚烧场等的灰尘处理和燃气等的集尘装置时，请咨询本公司。
※3：室外使用时，建议采用PD3与PJVB-8-5的组合。

各机种规格

项目 / 机种型号	配管口径	节流孔径 (mm)	Cv值	重量(kg)
● 气控型				
PD3-65A	Rc2½	68	100	3.2
PD3-80A	Rc3	82	155	4.6
● 电磁阀搭载型				
PDV3-65A	Rc2½	68	100	3.4
PDV3-80A	Rc3	82	155	4.8

型号表示方法

● 气控型

PD3 - 80A - N

● 电磁阀搭载型

PDV3 - 80A - N 2C - AC200V

机种型号

Ⓐ配管口径

Ⓑ密封件材质

Ⓒ线圈选择项

Ⓓ电压

符号	内 容		机种型号 PD3	机种型号 PDV3
Ⓐ 配管口径				
65A	Rc 2½		●	●
80A	Rc 3		●	●
Ⓑ 密封件材质				
N	丁腈橡胶		●	●
Ⓒ 线圈选择项				
2C	标准	直接引线		●
2E	选择项	带DIN端子箱(G1/2)		●
2G	选择项	带DIN端子箱(Pg11)		●
2H	选择项	DIN端子箱・带指示灯(Pg11)		●
Ⓓ 电压				
AC100V	AC100V(50/60Hz)、AC110V(60Hz)			●
AC200V	AC200V(50/60Hz)			●
AC220V	AC220V(50/60Hz)			●

〈型号表示例〉

PDV3-80A-N2C-AC200V

机种: PDV3
Ⓐ 配管口径 : Rc3
Ⓑ 密封件材质 : 丁腈橡胶
Ⓒ 线圈选择项 : 直接引线
Ⓓ 电压 : AC200V(50/60Hz)

主要特点

①大流量
PD3・PDV3系列增加配管口径 65A、80A。

②RoHS适用品

■ 集尘器阀门控制系统示例

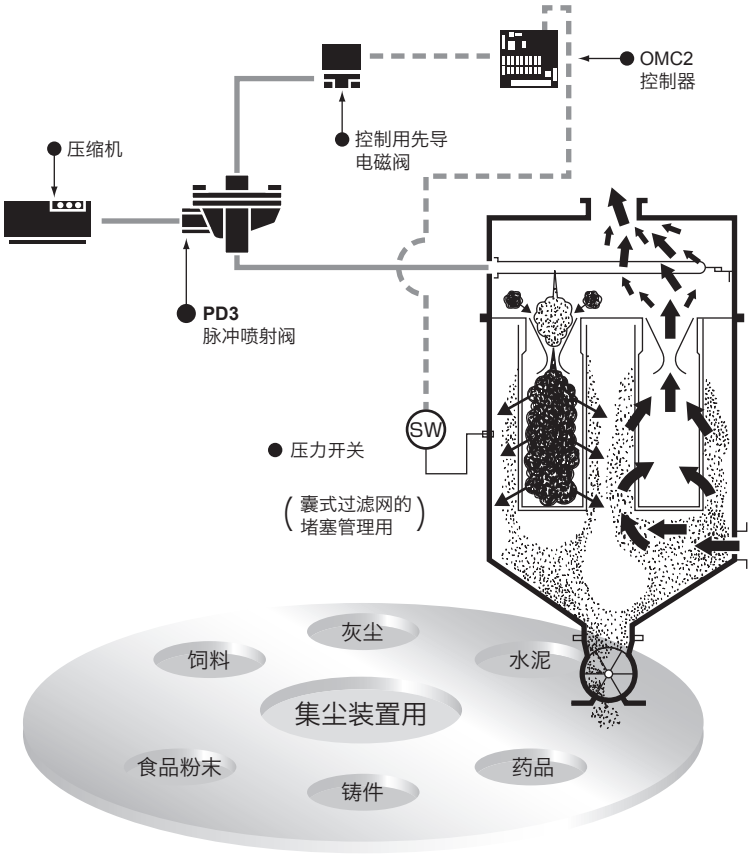

EXA
FWD
HNB/G
USB/G
FAB/G
FGB/G
FVB
FWB/G
FHB
FLB
AB
AG
AP・AD
APK・ADK
干燥空气用
EX防爆型
防爆型
HVB・HVL
S⇕B・NAB
LAD・NAD
水用相关
NP・NAP・NVP
SNP
CHB/G
MXB/G
其他阀
SWD・MWD
吸尘用
CVE・CVSE
CCH・CPE/D
生命科学
气体燃烧
自动洒水
特殊流体
接单生产品
卷末

内部结构及部件一览表：气控型

● 密封件材质：丁腈橡胶

・PD3-65A・80A-N

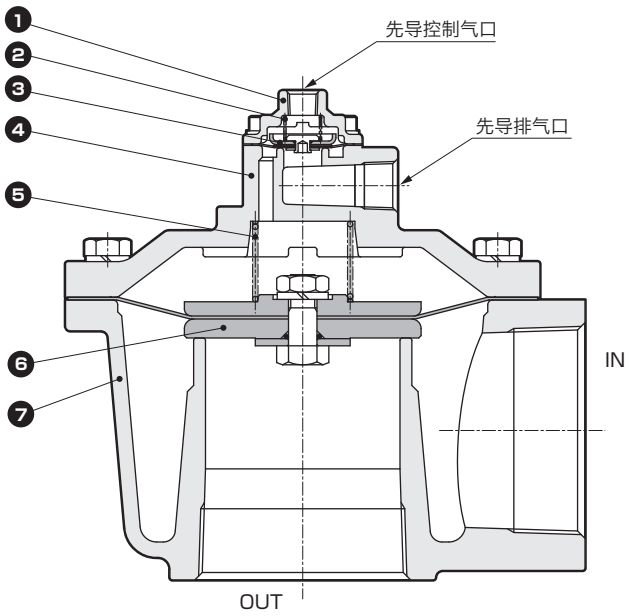

不可拆解

编号	部件名称	材质	
1	阀盖	ADC12	铝压铸件
2	先导弹簧	SUS304	不锈钢
3	先导隔膜组件	SUS304,NBR PTFE	不锈钢，丁腈橡胶 四氟乙烯树脂
4	填料	AC4C	铝铸件
5	主弹簧	SUS304	不锈钢
6	主隔膜组件	SUS304,A2017 NBR,PA	不锈钢，铝 丁腈橡胶，尼龙树脂
7	阀体	AC4C	铝铸件

内部结构及部件一览表：电磁阀搭载型

● 密封件材质：丁腈橡胶
・PDV3-65A・80A-N

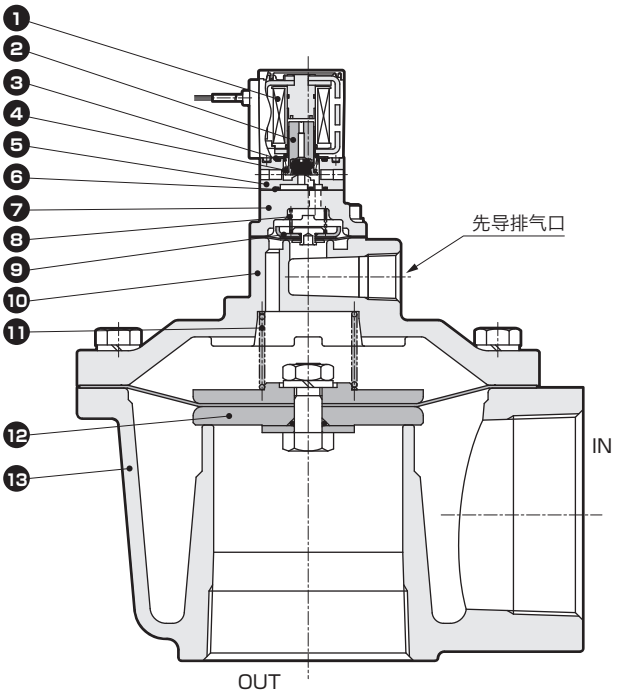

不可拆解

编号	部件名称	材质	
1	线圈	B种封装线圈	
2	动铁芯	K-M31,NBR PET	不锈钢，丁腈橡胶 聚乙烯对苯二甲酸酯
3	O形圈	NBR	丁腈橡胶
4	动铁芯弹簧	SUS304	不锈钢
5	阀体	PPS	聚亚苯基硫醚
6	密封垫	NBR	丁腈橡胶
7	阀盖	AC4C	铝铸件
8	先导弹簧	SUS304	不锈钢
9	先导隔膜组件	SUS304,NBR PTFE	不锈钢，丁腈橡胶 四氟乙烯树脂
10	填料	AC4C	铝铸件
11	主弹簧	SUS304	不锈钢
12	主隔膜组件	SUS304,A2017 NBR,PA	不锈钢，铝 丁腈橡胶，尼龙树脂
13	阀体	AC4C	铝铸件

EXA
FWD
HNB/G
USB/G
FAB/G
FGB/G
FVB
FWB/G
FHB
FLB
AB
AG
AP・AD
APK・ADK
干燥空气用
EX防爆型
防爆型
HVB・HVL
S⇕B・NAB
LAD・NAD
水用相关
NP・NAP・NVP
SNP
CHB/G
MXB/G
其他阀
SWD・MWD
吸尘用
CVE・CVSE
CCH・CPE/D
生命科学
气体燃烧
自动洒水
特殊流体
接单生产品
卷末

外形尺寸图：PD3系列

● 气控型

・PD3-65A・80A-N

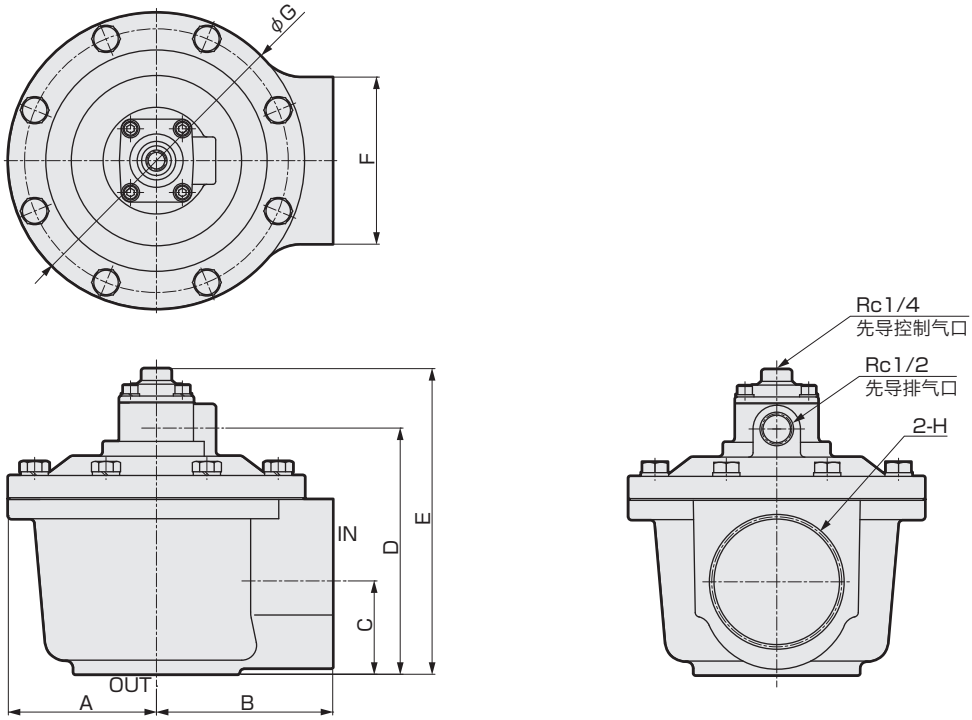

型号	A	B	C	D	E	F	G	H
PD3-65A-N	92	117.5	48	141	181	92	φ184	Rc2½
PD3-80A-N	100	119	63	166	206	110	φ200	Rc3

外形尺寸图

● 电磁阀搭载型直接引线

・PDV3-65A・80A-N2C

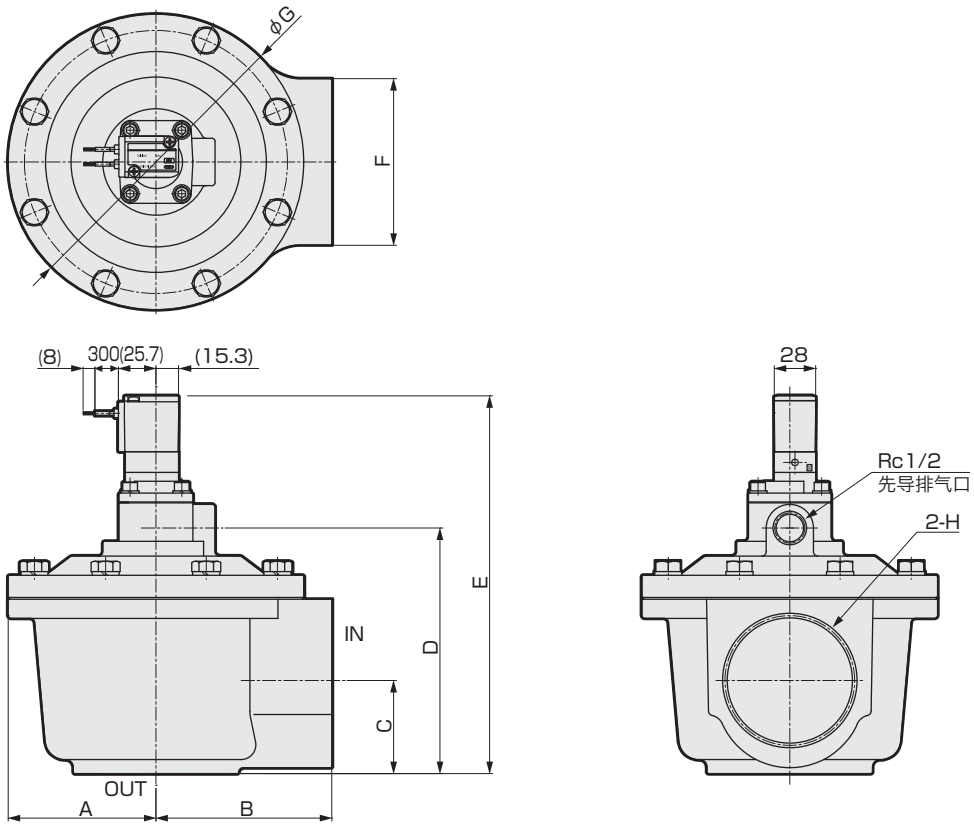

型号	A	B	C	D	E	F	G	H
PDV3-65A-N	92	117.5	48	141	230	92	φ184	Rc2½
PDV3-80A-N	100	119	63	166	256	110	φ200	Rc3

选购件外形尺寸图

● 带DIN端子箱(带指示灯)

PDV3-65A・80A-N 2E 2G 2H

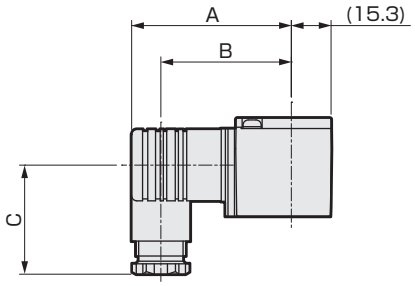

型号	A	B	C	D
PDV3-65A・80A-N2E	62.7	51.2	45	G1/2
PDV3-65A・80A-N2G	61.7	50.2	39	Pg11
PDV3-65A・80A-N2H	61.7	50.2	39	Pg11

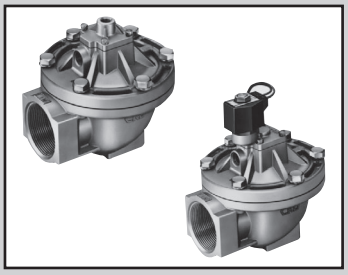

脉冲喷射阀控制用先导式2通阀
（脉冲喷射阀）

PD2・PDV2 Series

● 气控型・电磁阀搭载型
● 配管口径：Rc2

RoHS

JIS符号

● PD2（气控型）

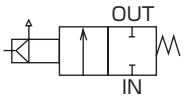

● PDV2（电磁阀搭载型）

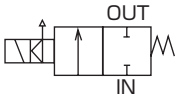

规格

项　目	气控型	电磁阀搭载型
	PD2-50A	PDV2-50A
使用流体	空气（不含腐蚀性气体）	
最低工作压力差　MPa	0.1	
最高工作压力差　MPa	0.7	
最高使用压力　MPa	0.7	
耐压力（水压）　MPa	1.5	
流体温度　℃	−10～60，密封件材质氟橡胶时：−10～100（不得冻结）	
环境温度　℃	−10～60，密封件材质氟橡胶时：−10～100	
环境	无腐蚀性气体・爆炸性气体的场所	
阀结构	先导式提升结构	
阀座泄漏　cm^3/min	50以下	
配管口径	Rc2	
节流孔径　mm	53	
Cv值	62	
先导配管口径	Rc1/4	−
重量　kg	1.9	2.1
安装方式	自由	
使用环境	室内、室外	室内
电气规格	**PDV2**	
额定电压	AC100V（50/60Hz）・110V（60Hz）、AC200V（50/60Hz）・220V（60Hz）、DC12V、DC24V・DC48V・DC100V	
电压波动范围	额定电压的−10～+10%	
视在功率　VA	12（50Hz）、10（60Hz）	
功耗　W	11（DC）	
绝缘等级	等级130（B）（线圈选择项4A时：等级180（H））	

※1：气控型PD2-50A的驱动用电磁阀请使用FAB31-8-3（参照第52页）、AB31-02-3（参照第154页）、AB41E4-02-3-03T（防爆型、参照第382页）、PJVB（参照第796页）。
※2：用于垃圾焚烧场等的灰尘处理和燃气等的集尘装置时，请咨询本公司。
※3：室外使用时，建议采用PD2系列与PJVB的组合。

型号表示方法

● 气控型

PD2 - 50A - ○ S

● 电磁阀搭载型

PDV2 - 50A - ○ 2E - S - AC100V

机种型号

配管口径
Rc2

Ⓐ密封件材质
※2

Ⓑ线圈选择项
※2
※3

Ⓒ其它选择项
※2

Ⓓ电压
※3
※4

符号		内　容	PD2	PDV2
Ⓐ 密封件材质				
无符号		丁腈橡胶	●	●
F		氟橡胶	●	●
Ⓑ 线圈选择项				
无符号	标准	直接引线		●
2E	选择项	带DIN端子箱(G1/2)		●
2G		带DIN端子箱(Pg11)		●
2H		DIN端子箱带小型指示灯(Pg11)		●
3A		开式框架型导线		●
3M		开式框架型带HP端子箱(G1/2)		●
3N		开式框架型HP端子箱带指示灯(G1/2)		●
4A		开式框架型导线(绝缘等级H)		●
Ⓒ 其它选择项				
无符号		无选择项	●	●
S		带消音器(SLW-10A)(产品附带)	●	●
Ⓓ 电压				
AC100V		AC100V(50/60Hz)・AC110V(60Hz)		●
AC200V		AC200V(50/60Hz)・AC220V(60Hz)		●
DC 12V		DC 12V		●
DC 24V		DC 24V		●
DC 48V		DC 48V		●
DC100V		DC100V		●

※1：上述●标记的组合可制作对应。
※2：Ⓐ项：F(密封件材质：氟橡胶)时，Ⓑ项(线圈选择项)仅可选择4A，Ⓒ项(其他选择项)仅可选择无符号(无选择项)。
※3：Ⓑ项(线圈选择项)“无符号和”4A时，电压仅可选择AC电压。
※4：关于其他电压，请咨询本公司。

〈型号表示例〉

PDV2-50A-2E-S-AC100V
机种名称：PDV2(配管口径Rc2)

Ⓐ密封件材质 ： 丁腈橡胶
Ⓑ线圈选择项 ： 带DIN端子箱(G1/2)
Ⓒ其它选择项 ： 带消音器
Ⓓ电压 ： AC100V(50/60Hz)・AC110V(60Hz)

内部结构及部件一览表

● 气控型
PD2-50A

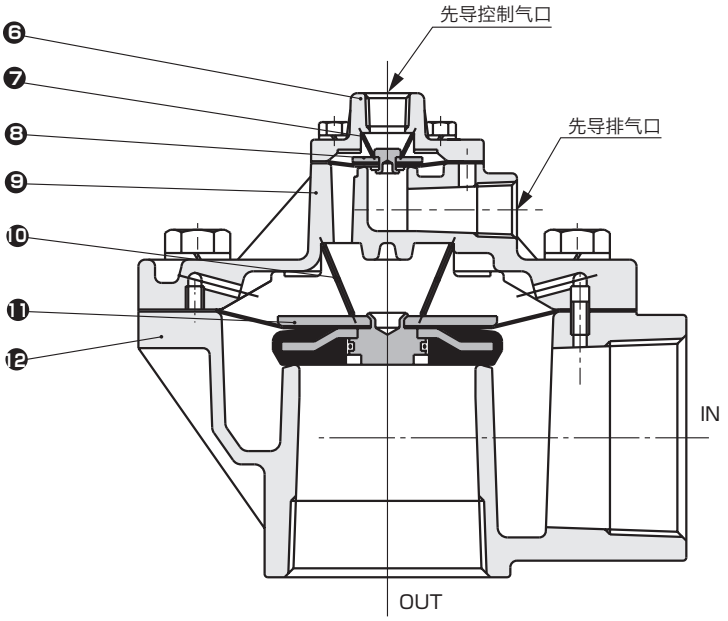

● 电磁阀搭载型直接引线
PDV2-50A

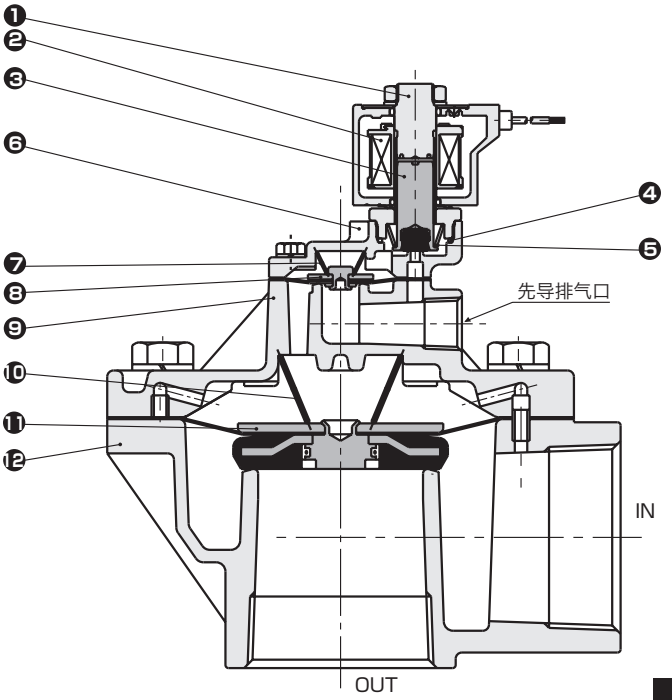

不可拆解

编号	部件名称	材质		编号	部件名称	材质	
1	静铁芯	SUS405、403、316L	不锈钢	7	先导弹簧	SUS304	不锈钢
2	线圈			8	先导隔膜组件	SUS304、NBR或FKM、PTFE	不锈钢、丁腈橡胶或氟橡胶、四氟乙烯树脂
3	动铁芯	SUS405、NBR或FKM	不锈钢、丁腈橡胶或氟橡胶	9	填料	ADC12	铝压铸件
4	O形圈	NBR或FKM	丁腈橡胶或氟橡胶	10	主弹簧	SUS304	不锈钢
5	动铁芯弹簧	SUS304	不锈钢	11	主隔膜组件	SUS304、316L、NBR或FKM	不锈钢、丁腈橡胶或氟橡胶
6	阀盖	ADC12	铝压铸件	12	阀体	ADC12	铝压铸件

外形尺寸图

● 气控型
PD2-50A

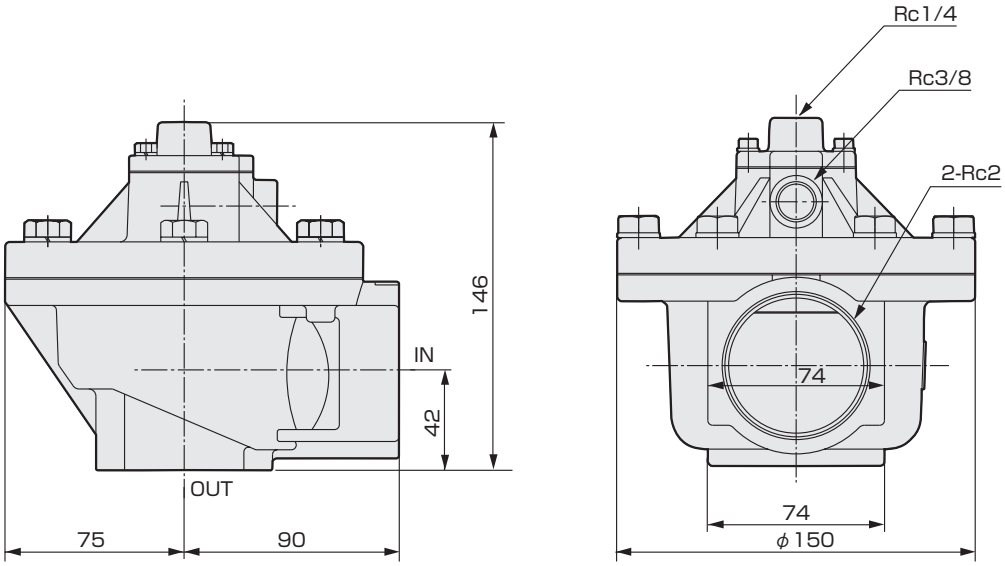

● 电磁阀搭载型直接引线
PDV2-50A

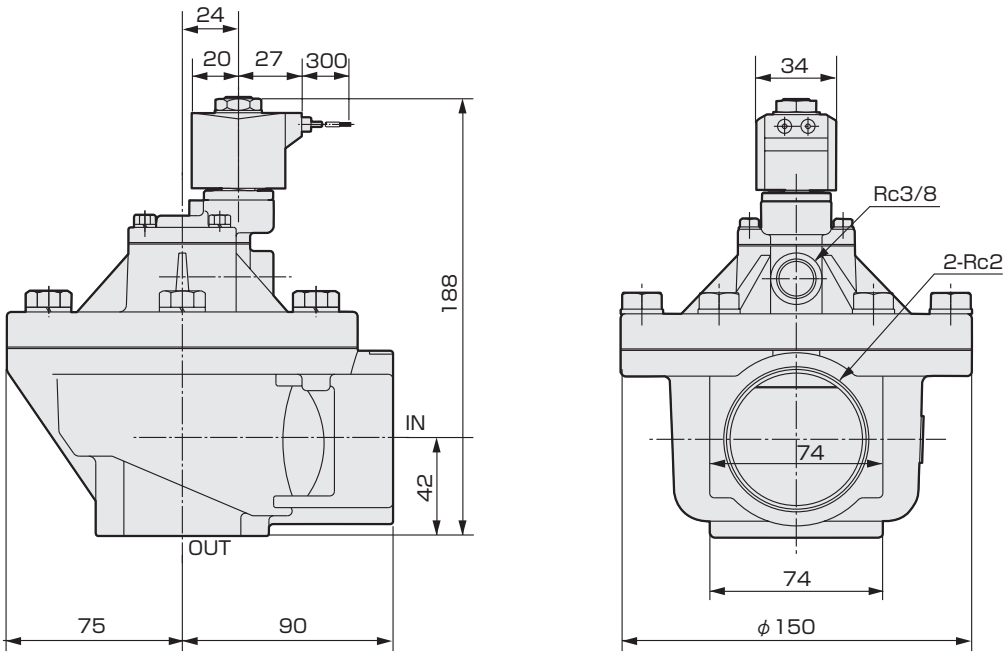

EXA
FWD
HNB/G
USB/G
FAB/G
FGB/G
FVB
FWB/G
FHB
FLB
AB
AG
AP・AD
APK・ADK
干燥空气用
EX防爆型
防爆型
HVB・HVL
S⇕B・NAB
LAD・NAD
水用相关
NP・NAP・NVP
SNP
CHB/G
MXB/G
其他阀
SWD・MWD
吸尘用
CVE・CVSE
CCH・CPE/D
生命科学
气体燃烧
自动洒水
特殊流体
接单生产品
卷末

选购件外形尺寸图

● 带DIN端子箱
DIN端子箱带小型指示灯
PDV2-50A- 2E / 2G / 2H

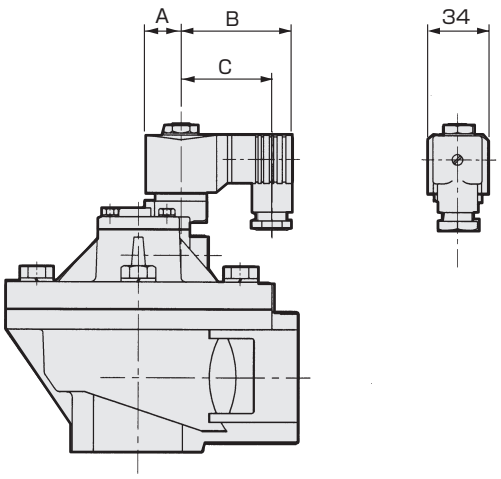

● 开式框架型导线
PDV2-50A- 3A / 4A

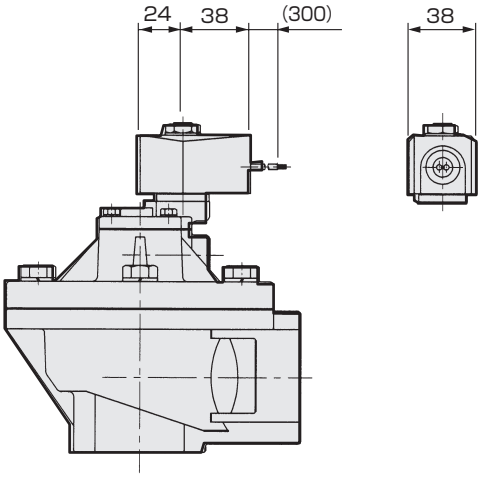

电压	A	B	C
AC	20	62	50.5(50)
DC	21	63.5	52(51.5)

※( )内为2E

● 开式框架型带方形端子箱
开式框架型方形端子箱带指示灯
PDV2-50A- 3M / 3N

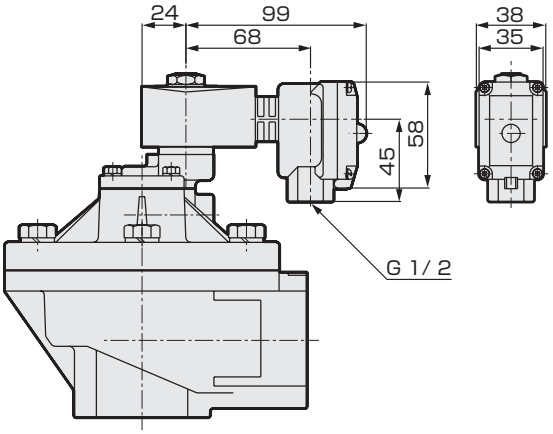
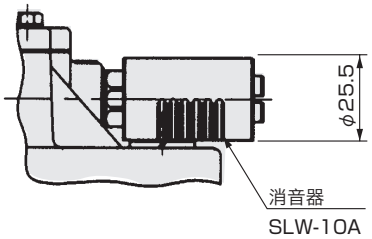
● 消音器(螺纹)
PD2・PDV2-※ S