电动执行器(无马达型)滑块型

# EKS-04LE

马达直接安装型

●适用马达功率：50W、100W

## 型号表示方法

EKS - 04 L E - 10 0300 N NN - M 1 N C B

Ⓐ Ⓑ Ⓒ Ⓓ Ⓔ Ⓕ Ⓖ Ⓗ Ⓘ Ⓙ Ⓚ

**Ⓐ本体尺寸**

| | |
|---|---|
| 04 | 本体宽度43mm |

**Ⓑ马达**

| | |
|---|---|
| L | 无 |

**Ⓒ马达安装方向**

| | |
|---|---|
| E | 直接安装 |

**Ⓓ导程**

| | |
|---|---|
| 10 | 10mm |
| 16 | 16mm |

**Ⓔ行程 ※1**

| | |
|---|---|
| 0100 ～ 0900 | 100mm (每100mm) 900mm |

**Ⓕ刹车**

| | |
|---|---|
| N | 无 |

**Ⓖ安装马达规格**

| | |
|---|---|
| M | 安装马达规格请根据右表进行选择。 |
| Y | |
| P | |

**Ⓗ马达功率**

| | |
|---|---|
| H | 50W |
| 1 | 100W |

**Ⓘ马达轴固定方法**

| | |
|---|---|
| N | 直接安装时 |

**Ⓙ原点传感器 ※2**

| | |
|---|---|
| N | 无 |
| C | 有 |

**Ⓚ限位传感器 ※2**

| | |
|---|---|
| N | 无 |
| B | 有 |

| 厂商 | 50W | 100W |
|---|---|---|
| 三菱电机 | M | M |
| 欧姆龙 | M | M |
| 山洋电气 | M | M |
| 发那科 | M | M |
| 台达电子 | M | M |
| 安川电机 | Y | Y |
| 基恩士 | Y | Y |
| 松下 | P | P |
| 博世力士乐 | P | P |

※ 马达型号请参阅第301页。

※1 关于每50mm行程请咨询本公司。
※2 原点传感器与限位传感器为组件。任一项为“无”时，另一项也请选择“无”。

## 规格

| | | | |
|---|---|---|---|
| 适用马达功率 | | 50W/100W 伺服马达 | |
| 驱动方式 | | 滚珠丝杆 φ10 | |
| 行程 | mm | 100～900 | |
| 导程 | mm | 10 | 16 |
| 最大可搬送重量： ※1※2 | kg 水平 | 19 | 14 |
| | kg 壁挂 | 10.5 | 8 |
| | kg 垂直 | 8.5 | 7 |
| 最快速度 | mm/s | 500 | 800 |
| 额定推力 ※2 | N | 179 | 112 |
| 重复精度 | mm | ±0.01 | |
| 空转 ※3 | mm | 0.1以下 | |
| 使用环境温度、湿度 | | 0～40℃(不得冻结) 20～80%RH(不得结露) | |
| 保存环境温度、湿度 | | 0～40℃(不得冻结) 20～80%RH(不得结露) | |
| 环境 | | 无腐蚀性气体、爆炸性气体、粉尘 | |

※1 最大可搬送重量为加减速度0.5G时的数值。
详情请参阅第350页。
※2 额定推力、最大可搬送重量是假设安装的马达可输出额定转矩时的参考值。
※3 隙动差(lost motion)，机械啮合装置中，旋进与旋出至同一位置的读数之差。

## 行程和最快速度

(mm/s)

| 导程＼行程 | 100～500 | 600 | 700 | 800 | 900 |
|---|---|---|---|---|---|
| 10 | 500 | 440 | 340 | 260 | 210 |
| 16 | 800 | 710 | 540 | 420 | 340 |

※ 最快速度是指客户安装的马达可输出3000rpm时的转速。
最快速度受到行程的限制。请勿以超限速度运行。

## 允许悬挂长度

(mm)

| 水平 | 导程 | 重量(kg) | A | B | C |
|---|---|---|---|---|---|
| 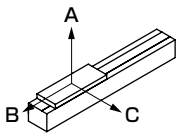 | 10 | 19 | 160 | 20 | 40 |
| | 16 | 14 | 110 | 30 | 40 |

| 壁挂 | 导程 | 重量(kg) | A | B | C |
|---|---|---|---|---|---|
| 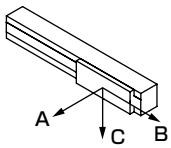 | 10 | 10.5 | 50 | 30 | 270 |
| | 16 | 8 | 50 | 30 | 180 |

| 垂直 | 导程 | 重量(kg) | A | B | C |
|---|---|---|---|---|---|
| 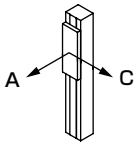 | 10 | 8.5 | 50 | | 50 |
| | 16 | 7 | 40 | | 40 |

※ 加减速度0.5G时的数值。
※ 导程10mm为行程：550mm 加减速度：0.5G，
额定速度：500mm/s时的值
导程16mm为行程：550mm 加减速度：0.5G，
额定速度：800mm/s时的值。
详情请参阅第344～349页。

## 外形尺寸图 马达直接安装

### ● EKS-04LE

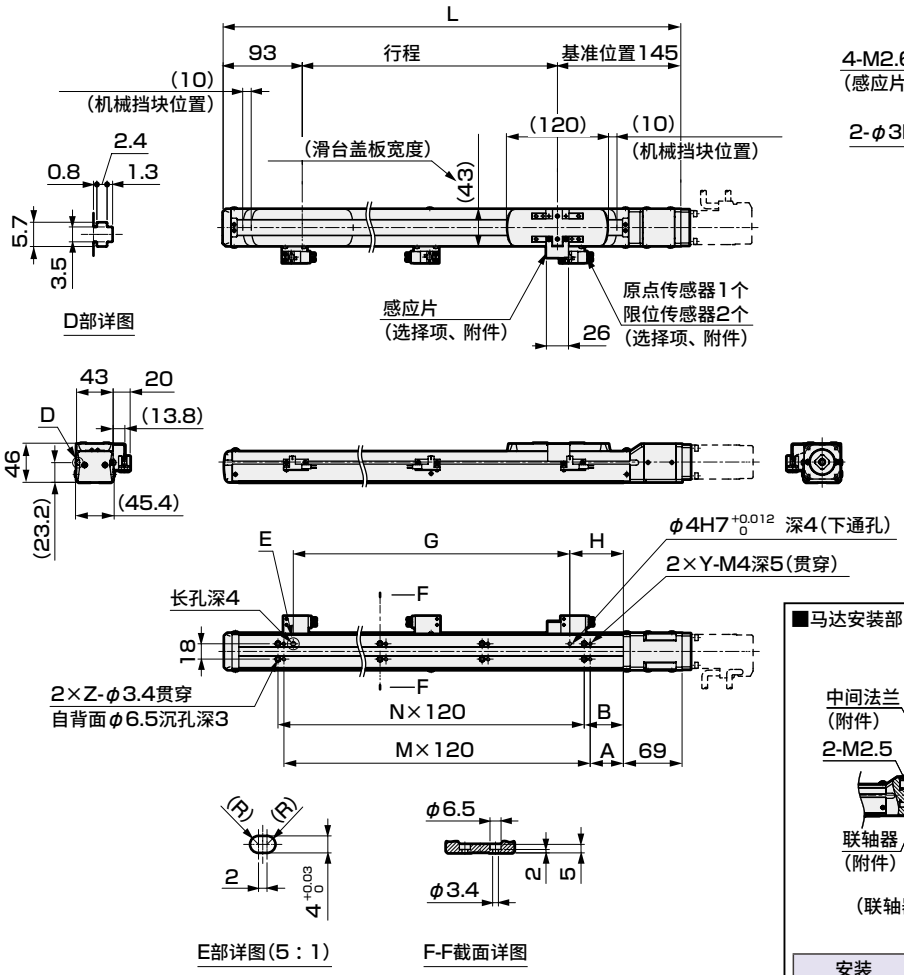


| 安装马达规格 | J | K | V |
|---|---|---|---|
| M | M4×L10 | M4 | 46 |
| Y | M4×L10 | M4 | 46 |
| P | M3×L10 | M3 | 45 |

| 行程符号 | 0100 | 0200 | 0300 | 0400 | 0500 | 0600 | 0700 | 0800 | 0900 |
|---|---|---|---|---|---|---|---|---|---|
| 行程 (mm) | 100 | 200 | 300 | 400 | 500 | 600 | 700 | 800 | 900 |
| L | 338 | 438 | 538 | 638 | 738 | 838 | 938 | 1038 | 1138 |
| A | 59 | 42 | 39 | 89 | 79 | 69 | 59 | 42 | 39 |
| B | 66 | 56 | 46 | 96 | 86 | 76 | 66 | 56 | 46 |
| G | 125 | 225 | 325 | 425 | 525 | 625 | 725 | 825 | 925 |
| H | 48 | 63 | 63 | 48 | 63 | 63 | 48 | 63 | 63 |
| M | 1 | 2 | 3 | 3 | 4 | 5 | 6 | 7 | 8 |
| N | 1 | 2 | 3 | 3 | 4 | 5 | 6 | 7 | 8 |
| Y | 2 | 3 | 4 | 4 | 5 | 6 | 7 | 8 | 9 |
| Z | 2 | 3 | 4 | 4 | 5 | 6 | 7 | 8 | 9 |
| 重量(kg) | 1.7 | 2.1 | 2.5 | 2.9 | 3.2 | 3.6 | 4 | 4.4 | 4.7 |

## 附件一览

**【马达安装用部件】**

| 安装马达规格 | 联轴器 | 中间法兰固定螺栓 | 马达安装用螺栓 | |
|---|---|---|---|---|
| | | | 尺寸 | 数量 |
| M | 附带发货 | 附带发货 | M4 | 4 |
| Y | | | M4 | 4 |
| P | | | M3 | 4 |

**【原点传感器、限位传感器】**

| 厂商 | 型号 | 附带数量 |
|---|---|---|
| 欧姆龙 | EE-SX674 | 3 |

※ 关于传感器的规格，请参阅第353页。

电动执行器(无马达型)滑块型

# EKS-04L※

## 马达折回安装型

●适用马达功率：50W、100W

## 型号表示方法

EKS - 04 L R - 10 0300 N NN - M 1 D C B

Ⓐ Ⓑ Ⓒ Ⓓ Ⓔ Ⓕ Ⓖ Ⓗ Ⓘ Ⓙ Ⓚ

**Ⓐ本体尺寸**

| | |
|---|---|
| 04 | 本体宽度43mm |

**Ⓑ马达**

| | |
|---|---|
| L | 无 |

**Ⓒ马达安装方向**

| | |
|---|---|
| R | 右侧折回安装型 |
| D | 下侧折回安装型 |
| L | 左侧折回安装型 |

**Ⓓ导程**

| | |
|---|---|
| 10 | 10mm |
| 16 | 16mm |

**Ⓔ行程**

| | |
|---|---|
| 0100 ～ 0900 | 100mm (每100mm) 900mm |

**Ⓕ刹车**

| | |
|---|---|
| N | 无 |

**Ⓖ安装马达规格**

| | |
|---|---|
| M | 安装马达规格请根据右表进行选择。 |
| Y | |
| P | |

**Ⓗ马达功率**

| | |
|---|---|
| H | 50W |
| 1 | 100W |

**Ⓘ马达轴固定方法**

| | |
|---|---|
| D | 水平安装 |
| K | 键 |

**Ⓙ原点传感器 ※2**

| | |
|---|---|
| N | 无 |
| C | 有 |

**Ⓚ限位传感器 ※2**

| | |
|---|---|
| N | 无 |
| B | 有 |

| 厂商 | 50W | 100W |
|---|---|---|
| 三菱电机 | M | M |
| 欧姆龙 | M | M |
| 山洋电气 | M | M |
| 发那科 | M | M |
| 台达电子 | M | M |
| 安川电机 | Y | Y |
| 基恩士 | Y | Y |
| 松下 | P | P |
| 博世力士乐 | P | P |

※ 马达型号请参阅第301页。

※1 关于每50mm行程请咨询本公司。
※2 原点传感器与限位传感器为组件。任一项为“无”时，另一项也请选择“无”。

## 规格

| | | | |
|---|---|---|---|
| 适用马达功率 | | 50W/100W 伺服马达 | |
| 驱动方式 | | 滚珠丝杆 φ10 | |
| 行程 | mm | 100～900 | |
| 导程 | mm | 10 | 16 |
| 最大可搬送重量：kg ※1※2 | 水平 | 19 | 14 |
| | 壁挂 | 10.5 | 8 |
| | 垂直 | 8.5 | 7 |
| 最快速度 | mm/s | 500 | 800 |
| 额定推力 ※2 | N | 179 | 112 |
| 重复精度 | mm | ±0.01 | |
| 空转 ※3 | mm | 0.1以下 | |
| 使用环境温度、湿度 | | 0～40℃(不得冻结)<br>20～80%RH(不得结露) | |
| 保存环境温度、湿度 | | 0～40℃(不得冻结)<br>20～80%RH(不得结露) | |
| 环境 | | 无腐蚀性气体、爆炸性气体、粉尘 | |

※1 最大可搬送重量为加减速度0.5G时的数值。
详情请参阅第351页。
※2 额定推力、最大可搬送重量是假设安装的马达可输出额定转矩时的参考值。
※3 隙动差(lost motion)，机械啮合装置中，旋进与旋出至同一位置的读数之差。

## 行程和最快速度

(mm/s)

| 导程＼行程 | 100～500 | 600 | 700 | 800 | 900 |
|---|---|---|---|---|---|
| 10 | 500 | 440 | 340 | 260 | 210 |
| 16 | 800 | 710 | 540 | 420 | 340 |

※ 最快速度是指客户安装的马达可输出3000rpm时的转速。
最快速度受到行程的限制。请勿以超限速度运行。

## 允许悬挂长度

(mm)

| 水平 | 导程 | 重量(kg) | A | B | C |
|---|---|---|---|---|---|
| 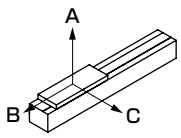 | 10 | 19 | 160 | 20 | 40 |
| | 16 | 14 | 110 | 30 | 40 |

| 壁挂 | 导程 | 重量(kg) | A | B | C |
|---|---|---|---|---|---|
| 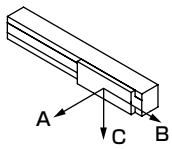 | 10 | 10.5 | 50 | 30 | 270 |
| | 16 | 8 | 50 | 30 | 180 |

| 垂直 | 导程 | 重量(kg) | A | B | C |
|---|---|---|---|---|---|
| 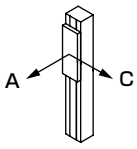 | 10 | 8.5 | 50 | | 50 |
| | 16 | 7 | 40 | | 40 |

※ 加减速度0.5G时的数值。
※ 导程10mm为行程：550mm 加减速度：0.5G，
额定速度：500mm/s时的值
导程16mm为行程：550mm 加减速度：0.5G，
额定速度：800mm/s时的值。
详情请参阅第344～349页。

## 外形尺寸图　马达右侧折回安装型

### ● EKS-04LR

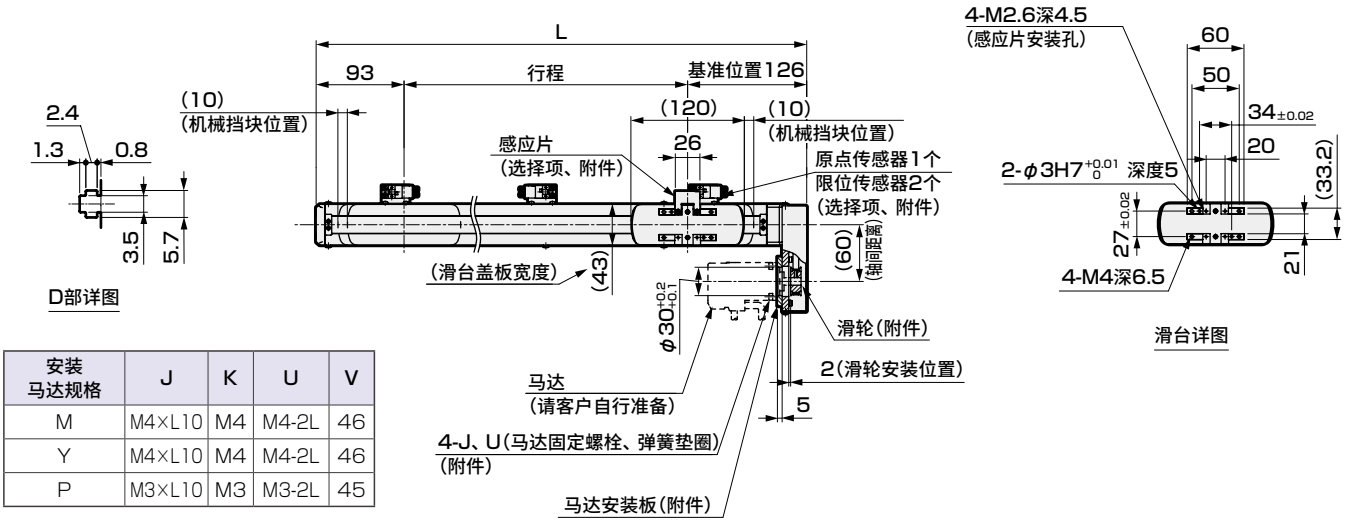


| 安装马达规格 | J | K | U | V |
|---|---|---|---|---|
| M | M4×L10 | M4 | M4-2L | 46 |
| Y | M4×L10 | M4 | M4-2L | 46 |
| P | M3×L10 | M3 | M3-2L | 45 |

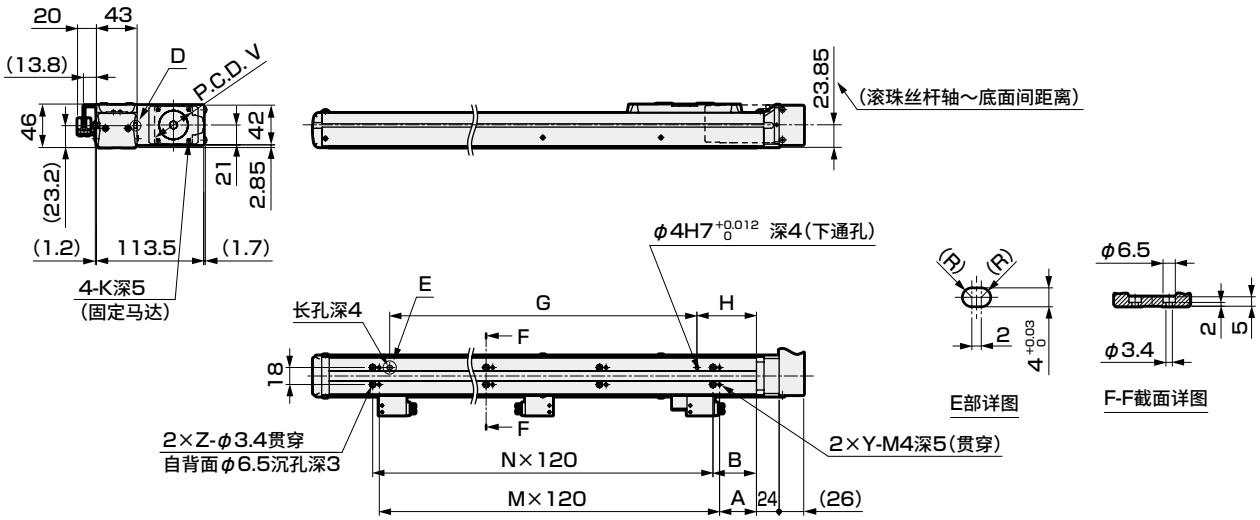


| 行程符号 | 0100 | 0200 | 0300 | 0400 | 0500 | 0600 | 0700 | 0800 | 0900 |
|---|---|---|---|---|---|---|---|---|---|
| 行程 (mm) | 100 | 200 | 300 | 400 | 500 | 600 | 700 | 800 | 900 |
| L | 319 | 419 | 519 | 619 | 719 | 819 | 919 | 1019 | 1119 |
| A | 59 | 42 | 39 | 89 | 79 | 69 | 59 | 42 | 39 |
| B | 66 | 56 | 46 | 96 | 86 | 76 | 66 | 56 | 46 |
| G | 125 | 225 | 325 | 425 | 525 | 625 | 725 | 825 | 925 |
| H | 48 | 63 | 63 | 48 | 63 | 63 | 48 | 63 | 63 |
| M | 1 | 2 | 3 | 3 | 4 | 5 | 6 | 7 | 8 |
| N | 1 | 2 | 3 | 3 | 4 | 5 | 6 | 7 | 8 |
| Y | 2 | 3 | 4 | 4 | 5 | 6 | 7 | 8 | 9 |
| Z | 2 | 3 | 4 | 4 | 5 | 6 | 7 | 8 | 9 |
| 重量(kg) | 1.9 | 2.3 | 2.7 | 3 | 3.4 | 3.8 | 4.2 | 4.5 | 4.9 |

## 附件一览

**【马达安装用部件】**

| 安装马达规格 | 滑轮 | 马达安装板固定螺栓 | 马达安装用螺栓 | |
|---|---|---|---|---|
| | | | 尺寸 | 数量 |
| M | 附带发货 | 附带发货 | M4 | 4 |
| Y | | | M4 | 4 |
| P | | | M3 | 4 |

**【原点传感器、限位传感器】**

| 厂商 | 型号 | 附带数量 |
|---|---|---|
| 欧姆龙 | EE-SX674 | 3 |

※　关于传感器的规格，请参阅第353页。

# EKS-04L※

## 外形尺寸图　马达下侧折回安装型

### ● EKS-04LD

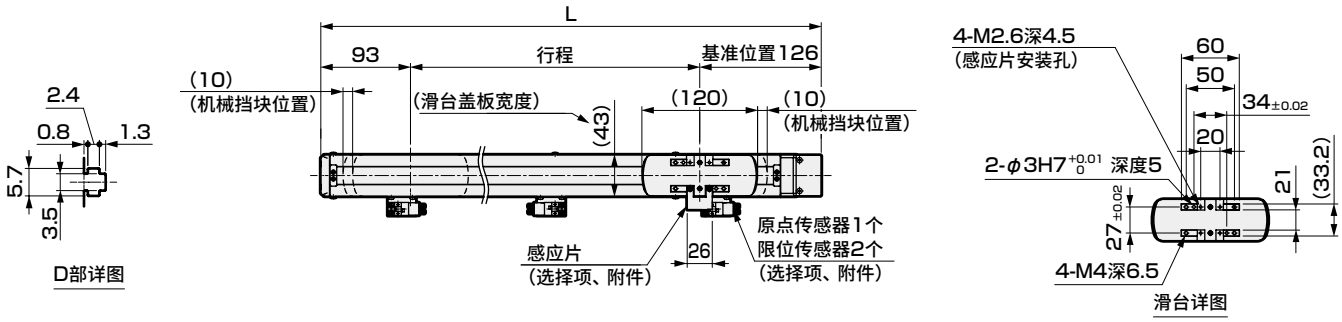


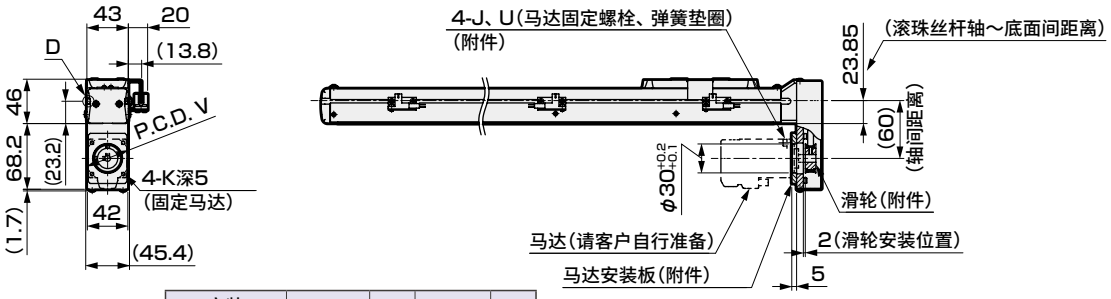


| 安装<br>马达规格 | J | K | U | V |
|---|---|---|---|---|
| M | M4×L10 | M4 | M4-2L | 46 |
| Y | M4×L10 | M4 | M4-2L | 46 |
| P | M3×L10 | M3 | M3-2L | 45 |

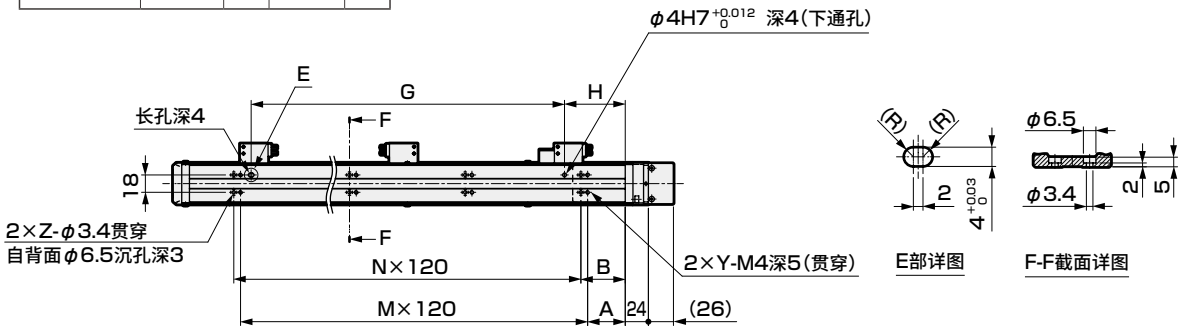


| 行程符号 | 0100 | 0200 | 0300 | 0400 | 0500 | 0600 | 0700 | 0800 | 0900 |
|---|---|---|---|---|---|---|---|---|---|
| 行程 (mm) | 100 | 200 | 300 | 400 | 500 | 600 | 700 | 800 | 900 |
| L | 319 | 419 | 519 | 619 | 719 | 819 | 919 | 1019 | 1119 |
| A | 59 | 42 | 39 | 89 | 79 | 69 | 59 | 42 | 39 |
| B | 66 | 56 | 46 | 96 | 86 | 76 | 66 | 56 | 46 |
| G | 125 | 225 | 325 | 425 | 525 | 625 | 725 | 825 | 925 |
| H | 48 | 63 | 63 | 48 | 63 | 63 | 48 | 63 | 63 |
| M | 1 | 2 | 3 | 3 | 4 | 5 | 6 | 7 | 8 |
| N | 1 | 2 | 3 | 3 | 4 | 5 | 6 | 7 | 8 |
| Y | 2 | 3 | 4 | 4 | 5 | 6 | 7 | 8 | 9 |
| Z | 2 | 3 | 4 | 4 | 5 | 6 | 7 | 8 | 9 |
| 重量(kg) | 1.9 | 2.3 | 2.7 | 3 | 3.4 | 3.8 | 4.2 | 4.5 | 4.9 |

## 附件一览

【马达安装用部件】

| 安装<br>马达规格 | 滑轮 | 马达安装板<br>固定螺栓 | 马达安装用螺栓 | |
|---|---|---|---|---|
| | | | 尺寸 | 数量 |
| M | 附带发货 | 附带发货 | M4 | 4 |
| Y | | | M4 | 4 |
| P | | | M3 | 4 |

【原点传感器、限位传感器】

| 厂商 | 型号 | 附带数量 |
|---|---|---|
| 欧姆龙 | EE-SX674 | 3 |

※　关于传感器的规格，请参阅第353页。

## 外形尺寸图　马达左侧折回安装型

### ● EKS-04LL

| 安装马达规格 | J | K | U | V |
|---|---|---|---|---|
| M | M4×L10 | M4 | M4-2L | 46 |
| Y | M4×L10 | M4 | M4-2L | 46 |
| P | M3×L10 | M3 | M3-2L | 45 |

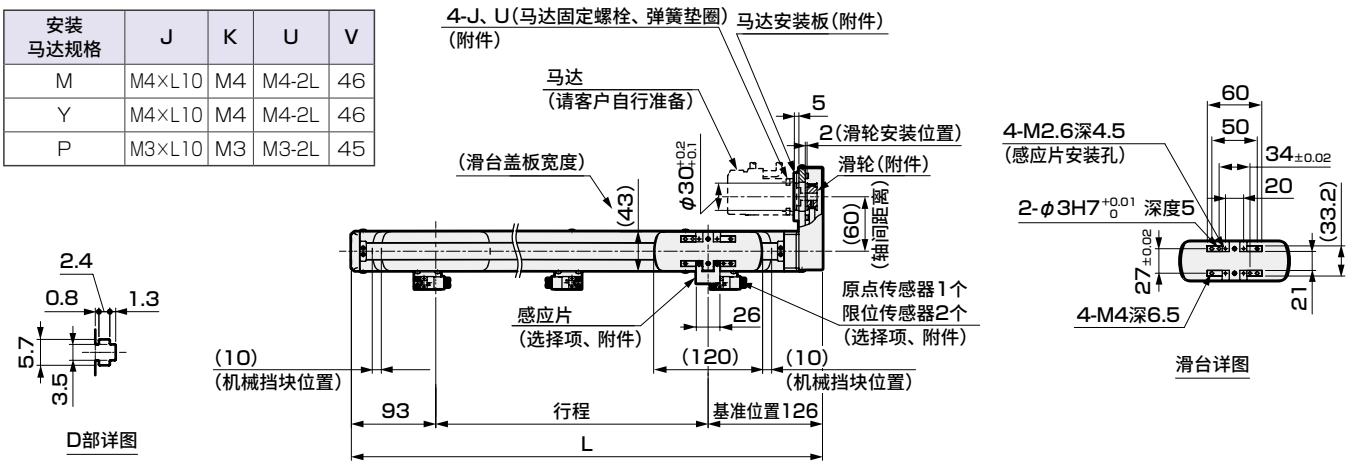


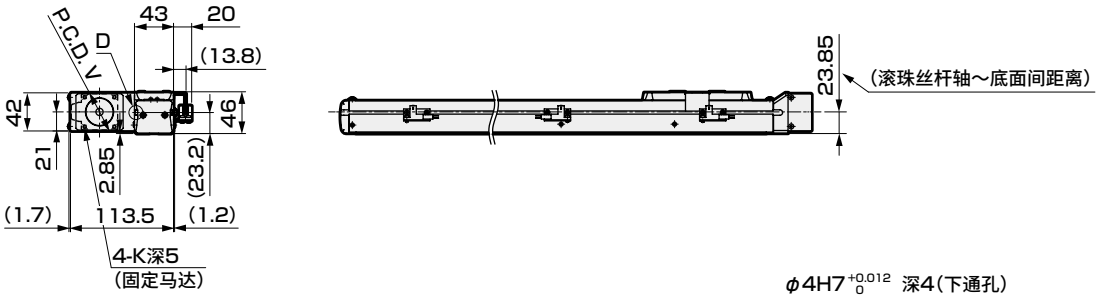


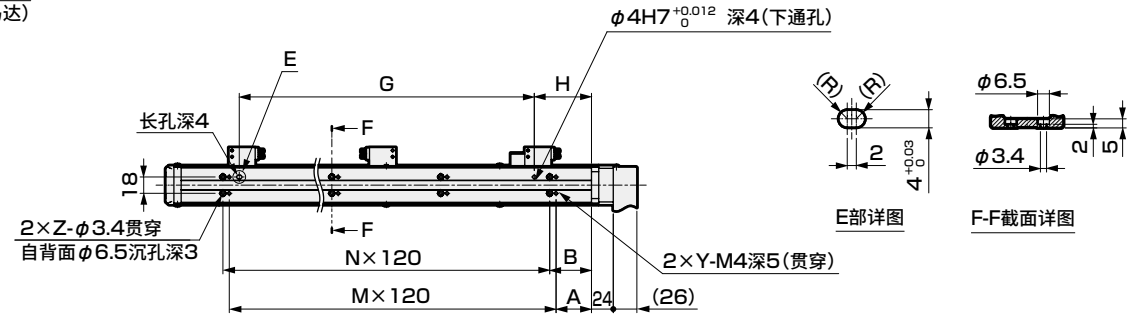


| 行程符号 | 0100 | 0200 | 0300 | 0400 | 0500 | 0600 | 0700 | 0800 | 0900 |
|---|---|---|---|---|---|---|---|---|---|
| 行程 (mm) | 100 | 200 | 300 | 400 | 500 | 600 | 700 | 800 | 900 |
| L | 319 | 419 | 519 | 619 | 719 | 819 | 919 | 1019 | 1119 |
| A | 59 | 42 | 39 | 89 | 79 | 69 | 59 | 42 | 39 |
| B | 66 | 56 | 46 | 96 | 86 | 76 | 66 | 56 | 46 |
| G | 125 | 225 | 325 | 425 | 525 | 625 | 725 | 825 | 925 |
| H | 48 | 63 | 63 | 48 | 63 | 63 | 48 | 63 | 63 |
| M | 1 | 2 | 3 | 3 | 4 | 5 | 6 | 7 | 8 |
| N | 1 | 2 | 3 | 3 | 4 | 5 | 6 | 7 | 8 |
| Y | 2 | 3 | 4 | 4 | 5 | 6 | 7 | 8 | 9 |
| Z | 2 | 3 | 4 | 4 | 5 | 6 | 7 | 8 | 9 |
| 重量(kg) | 1.9 | 2.3 | 2.7 | 3 | 3.4 | 3.8 | 4.2 | 4.5 | 4.9 |

## 附件一览

**【马达安装用部件】**

| 安装马达规格 | 滑轮 | 马达安装板固定螺栓 | 马达安装用螺栓 | |
|---|---|---|---|---|
| | | | 尺寸 | 数量 |
| M | 附带发货 | 附带发货 | M4 | 4 |
| Y | | | M4 | 4 |
| P | | | M3 | 4 |

**【原点传感器、限位传感器】**

| 厂商 | 型号 | 附带数量 |
|---|---|---|
| 欧姆龙 | EE-SX674 | 3 |

※　关于传感器的规格，请参阅第353页。

## 通用选择项

### 马达直接安装时尺寸

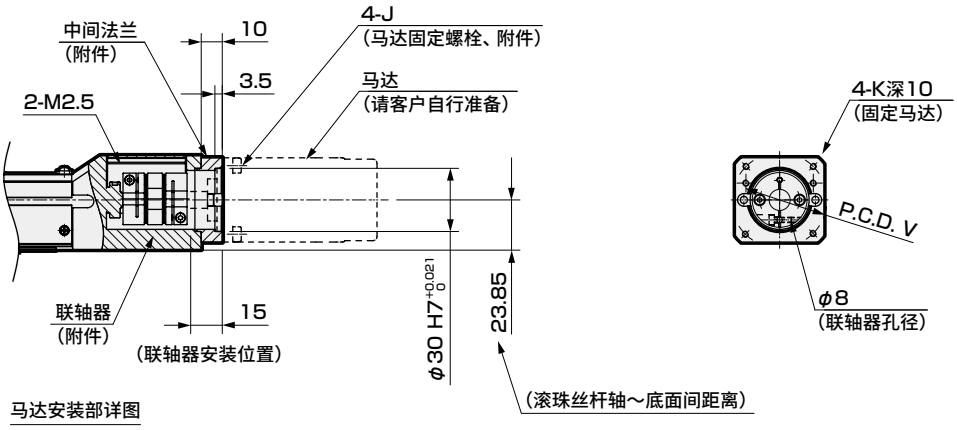


| 安装马达规格 | J | K | V |
|---|---|---|---|
| M | M4×L10 | M4 | 46 |
| Y | M4×L10 | M4 | 46 |
| P | M3×L10 | M3 | 45 |

### 马达折回安装型时

马达轴固定方法

滑轮(附件)

| 马达轴固定方法：水平安装 | 马达轴固定方法：键 |
|---|---|
| 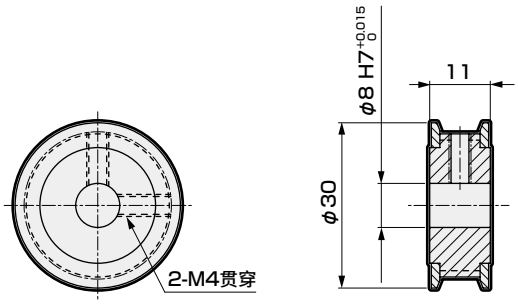 | 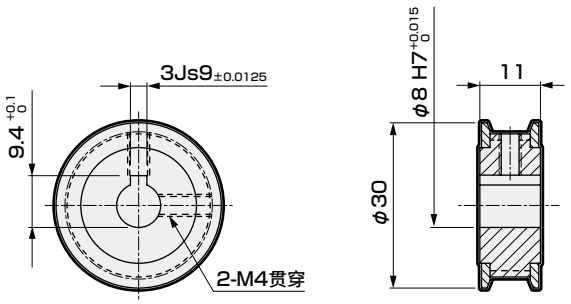 |

MEMO

电动执行器(无马达型)滑块型

# EKS-05LE

马达直接安装型

●适用马达功率：100W

## 型号表示方法

EKS - 05 L E - 10 0300 N NN - M 1 N C B

Ⓐ Ⓑ Ⓒ Ⓓ Ⓔ Ⓕ Ⓖ Ⓗ Ⓘ Ⓙ Ⓚ

**Ⓐ本体尺寸**

| | |
|---|---|
| 05 | 本体宽度53mm |

**Ⓑ马达**

| | |
|---|---|
| L | 无 |

**Ⓒ马达安装方向**

| | |
|---|---|
| E | 直接安装 |

**Ⓓ导程**

| | |
|---|---|
| 10 | 10mm |
| 20 | 20mm |

**Ⓔ行程 ※1**

| | |
|---|---|
| 0100 ～ 0900 | 100mm (每100mm) 900mm |

**Ⓕ刹车**

| | |
|---|---|
| N | 无 |

**Ⓖ安装马达规格**

| | |
|---|---|
| M | 安装马达规格请根据右表进行选择。 |
| Y | |
| P | |

**Ⓗ马达功率**

| | |
|---|---|
| 1 | 100W |

**Ⓘ马达轴固定方法**

| | |
|---|---|
| N | 直接安装时 |

**Ⓙ原点传感器 ※2**

| | |
|---|---|
| N | 无 |
| C | 有 |

**Ⓚ限位传感器 ※2**

| | |
|---|---|
| N | 无 |
| B | 有 |

| 厂商 | 100W |
|---|---|
| 三菱电机 | M |
| 欧姆龙 | M |
| 山洋电气 | M |
| 发那科 | M |
| 台达电子 | M |
| 安川电机 | Y |
| 基恩士 | Y |
| 松下 | P |
| 博世力士乐 | P |

※ 马达型号请参阅第301页。

※1 关于每50mm行程请咨询本公司。
※2 原点传感器与限位传感器为组件。任一项为“无”时，另一项也请选择“无”。

## 规格

| | | | |
|---|---|---|---|
| 适用马达功率 | | 100W伺服马达 | |
| 驱动方式 | | 滚珠丝杆 φ13 | |
| 行程 | mm | 100～900 | |
| 导程 | mm | 10 | 20 |
| 最大可搬送重量：kg ※1※2 | 水平 | 26 | 7.5 |
| | 壁挂 | 19 | 7.5 |
| | 垂直 | 12.5 | 6 |
| 最快速度 | mm/s | 500 | 1000 |
| 额定推力 ※2 | N | 179 | 89 |
| 重复精度 | mm | ±0.01 | |
| 空转 ※3 | mm | 0.1以下 | |
| 使用环境温度、湿度 | | 0～40℃(不得冻结) 20～80%RH(不得结露) | |
| 保存环境温度、湿度 | | 0～40℃(不得冻结) 20～80%RH(不得结露) | |
| 环境 | | 无腐蚀性气体、爆炸性气体、粉尘 | |

※1 最大可搬送重量为加减速度0.5G时的数值。
详情请参阅第350页。
※2 额定推力、最大可搬送重量是假设安装的马达可输出额定转矩时的参考值。
※3 隙动差(lost motion)，机械啮合装置中，旋进与旋出至同一位置的读数之差。

## 行程和最快速度

(mm/s)

| 导程＼行程 | 100～600 | 700 | 800 | 900 |
|---|---|---|---|---|
| 10 | 500 | 390 | 310 | 250 |
| 20 | 1000 | 780 | 620 | 500 |

※ 最快速度是指客户安装的马达可输出3000rpm时的转速。
最快速度受到行程的限制。请勿以超限速度运行。

## 允许悬挂长度

(mm)

| 水平 | 导程 | 重量(kg) | A | B | C |
|---|---|---|---|---|---|
| 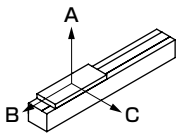 | 10 | 26 | 200 | 30 | 70 |
| | 20 | 7.5 | 290 | 80 | 140 |

| 壁挂 | 导程 | 重量(kg) | A | B | C |
|---|---|---|---|---|---|
| 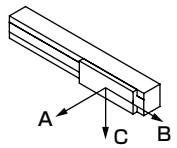 | 10 | 19 | 60 | 30 | 250 |
| | 20 | 7.5 | 110 | 60 | 250 |

| 垂直 | 导程 | 重量(kg) | A | B | C |
|---|---|---|---|---|---|
| 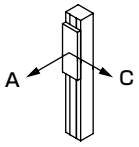 | 10 | 12.5 | 50 | | 50 |
| | 20 | 6 | 80 | | 80 |

※ 加减速度0.5G时的数值。
※ 导程10mm为行程：600mm 加减速度：0.5G，
额定速度：500mm/s时的值
导程20mm为行程：600mm 加减速度：0.5G，
额定速度：1000mm/s时的值。
详情请参阅第344～349页。

## 外形尺寸图 马达直接安装

● EKS-05LE

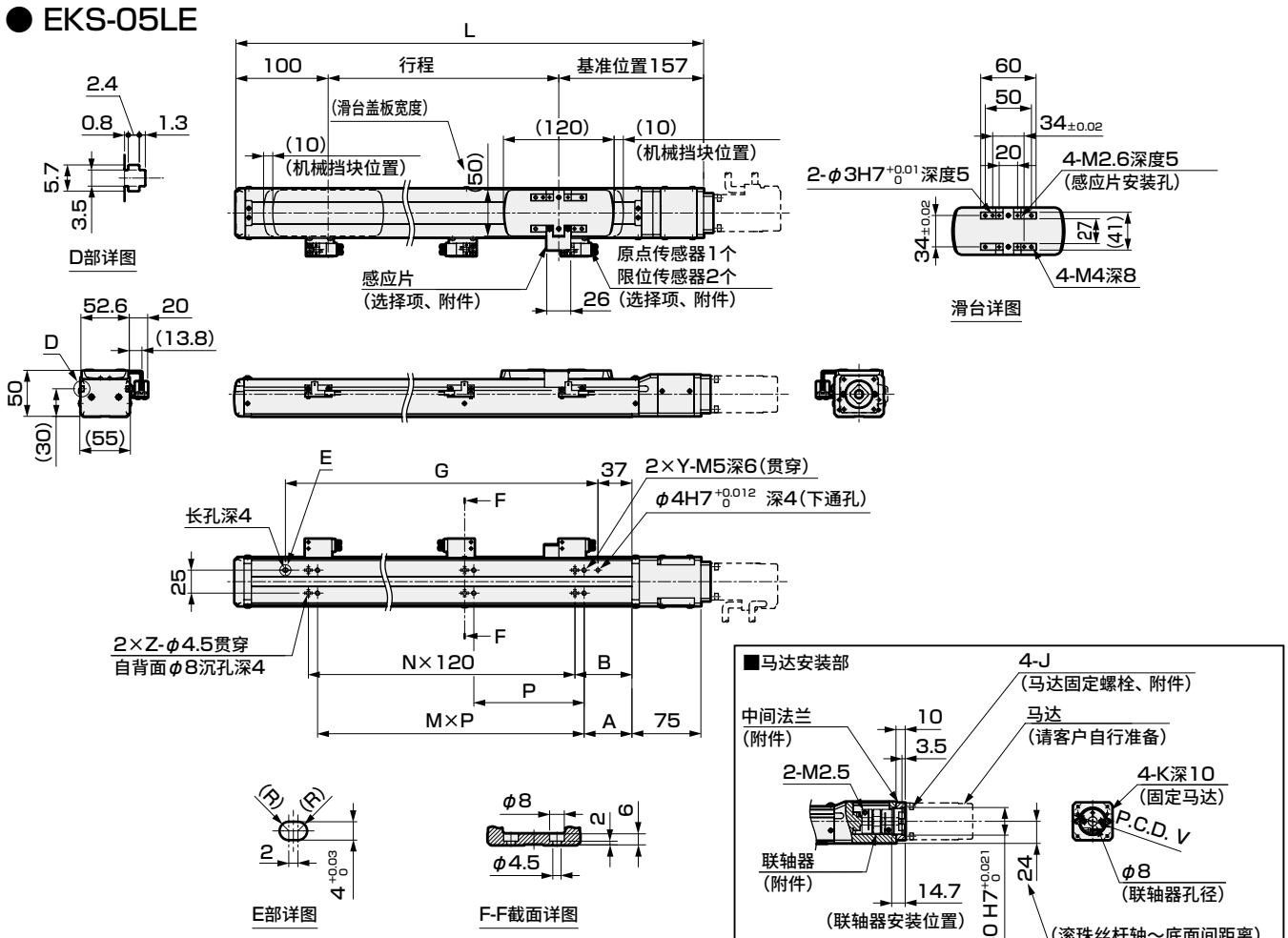


| 安装马达规格 | J | K | V |
|---|---|---|---|
| M | M4×L10 | M4 | 46 |
| Y | M4×L10 | M4 | 46 |
| P | M3×L10 | M3 | 45 |

| 行程符号 | 0100 | 0200 | 0300 | 0400 | 0500 | 0600 | 0700 | 0800 | 0900 |
|---|---|---|---|---|---|---|---|---|---|
| 行程 (mm) | 100 | 200 | 300 | 400 | 500 | 600 | 700 | 800 | 900 |
| L | 357 | 457 | 557 | 657 | 757 | 857 | 957 | 1057 | 1157 |
| A | 12 | 52 | 27 | 92 | 82 | 72 | 62 | 52 | 27 |
| B | 72 | 62 | 52 | 102 | 92 | 82 | 72 | 62 | 52 |
| G | 190 | 290 | 390 | 490 | 590 | 690 | 790 | 890 | 990 |
| M | 2 | 2 | 3 | 3 | 4 | 5 | 6 | 7 | 8 |
| N | 1 | 2 | 3 | 3 | 4 | 5 | 6 | 7 | 8 |
| P | 120 | | | | | | | | |
| Y | 3 | 3 | 4 | 4 | 5 | 6 | 7 | 8 | 9 |
| Z | 2 | 3 | 4 | 4 | 5 | 6 | 7 | 8 | 9 |
| 重量(kg) | 2.6 | 3.1 | 3.7 | 4.2 | 4.8 | 5.4 | 5.9 | 6.5 | 7 |

## 附件一览

【马达安装用部件】

| 安装马达规格 | 联轴器 | 中间法兰固定螺栓 | 马达安装用螺栓 | |
|---|---|---|---|---|
| | | | 尺寸 | 数量 |
| M | 附带发货 | 附带发货 | M4 | 4 |
| Y | | | M4 | 4 |
| P | | | M3 | 4 |

【原点传感器、限位传感器】

| 厂商 | 型号 | 附带数量 |
|---|---|---|
| 欧姆龙 | EE-SX674 | 3 |

※ 关于传感器的规格，请参阅第353页。

电动执行器(无马达型)滑块型

# EKS-05L※

## 马达折回安装型

●适用马达功率：100W

## 型号表示方法

EKS - 05 L R - 10 0300 N NN - M 1 D C B

Ⓐ Ⓑ Ⓒ Ⓓ Ⓔ Ⓕ Ⓖ Ⓗ Ⓘ Ⓙ Ⓚ

| Ⓐ本体尺寸 | |
|---|---|
| 05 | 本体宽度53mm |

| Ⓑ马达 | |
|---|---|
| L | 无 |

| Ⓒ马达安装方向 | |
|---|---|
| R | 右侧折回安装型 |
| D | 下侧折回安装型 |
| L | 左侧折回安装型 |

| Ⓓ导程 | |
|---|---|
| 10 | 10mm |
| 20 | 20mm |

| Ⓔ行程 ※1 | |
|---|---|
| 0100 ～ 0900 | 100mm (每100mm) 900mm |

| Ⓕ刹车 | |
|---|---|
| N | 无 |

| Ⓖ安装马达规格 | |
|---|---|
| M | 安装马达规格请根据右表进行选择。 |
| Y | |
| P | |

| Ⓗ马达功率 | |
|---|---|
| 1 | 100W |

| Ⓘ马达轴固定方法 | |
|---|---|
| D | 水平安装 |
| K | 键 |

| Ⓙ原点传感器 ※2 | |
|---|---|
| N | 无 |
| C | 有 |

| Ⓚ限位传感器 ※2 | |
|---|---|
| N | 无 |
| B | 有 |

| 厂商 | 100W |
|---|---|
| 三菱电机 | M |
| 欧姆龙 | M |
| 山洋电气 | M |
| 发那科 | M |
| 台达电子 | M |
| 安川电机 | Y |
| 基恩士 | Y |
| 松下 | P |
| 博世力士乐 | P |

※ 马达型号请参阅第301页。

※1 关于每50mm行程请咨询本公司。
※2 原点传感器与限位传感器为组件。任一项为“无”时，另一项也请选择“无”。

## 规格

| | | | |
|---|---|---|---|
| 适用马达功率 | | 100W 伺服马达 | |
| 驱动方式 | | 滚珠丝杆 φ13 | |
| 行程 | mm | 100～900 | |
| 导程 | mm | 10 | 20 |
| 最大可搬送重量：kg ※1※2 | 水平 | 26 | 7.5 |
| | 壁挂 | 19 | 7.5 |
| | 垂直 | 11.5 | 5 |
| 最快速度 | mm/s | 500 | 1000 |
| 额定推力 ※2 | N | 179 | 89 |
| 重复精度 | mm | ±0.01 | |
| 空转 ※3 | mm | 0.1以下 | |
| 使用环境温度、湿度 | | 0～40℃(不得冻结)<br>20～80%RH(不得结露) | |
| 保存环境温度、湿度 | | 0～40℃(不得冻结)<br>20～80%RH(不得结露) | |
| 环境 | | 无腐蚀性气体、爆炸性气体、粉尘 | |

※1 最大可搬送重量为加减速度0.5G时的数值。
详情请参阅第351页。
※2 额定推力、最大可搬送重量是假设安装的马达可输出额定转矩时的参考值。
※3 隙动差(lost motion)，机械啮合装置中，旋进与旋出至同一位置的读数之差。

## 行程和最快速度

(mm/s)

| 导程＼行程 | 100～600 | 700 | 800 | 900 |
|---|---|---|---|---|
| 10 | 500 | 390 | 310 | 250 |
| 20 | 1000 | 780 | 620 | 500 |

※ 最快速度是指客户安装的马达可输出3000rpm时的转速。
最快速度受到行程的限制。请勿以超限速度运行。

## 允许悬挂长度

(mm)

| 水平 | 导程 | 重量(kg) | A | B | C |
|---|---|---|---|---|---|
| 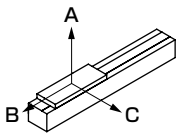 | 10 | 26 | 200 | 30 | 70 |
| | 20 | 7.5 | 290 | 80 | 140 |

| 壁挂 | 导程 | 重量(kg) | A | B | C |
|---|---|---|---|---|---|
| 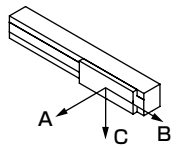 | 10 | 19 | 60 | 30 | 250 |
| | 20 | 7.5 | 110 | 60 | 250 |

| 垂直 | 导程 | 重量(kg) | A | B | C |
|---|---|---|---|---|---|
| 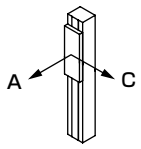 | 10 | 11.5 | 60 | | 60 |
| | 20 | 5 | 100 | | 100 |

※ 加减速度0.5G时的数值。
※ 导程10mm为行程：600mm 加减速度：0.5G，
额定速度：500mm/s时的值
导程20mm为行程：600mm 加减速度：0.5G，
额定速度：1000mm/s时的值。
详情请参阅第344～349页。

## 外形尺寸图　马达右侧折回安装型

### ● EKS-05LR

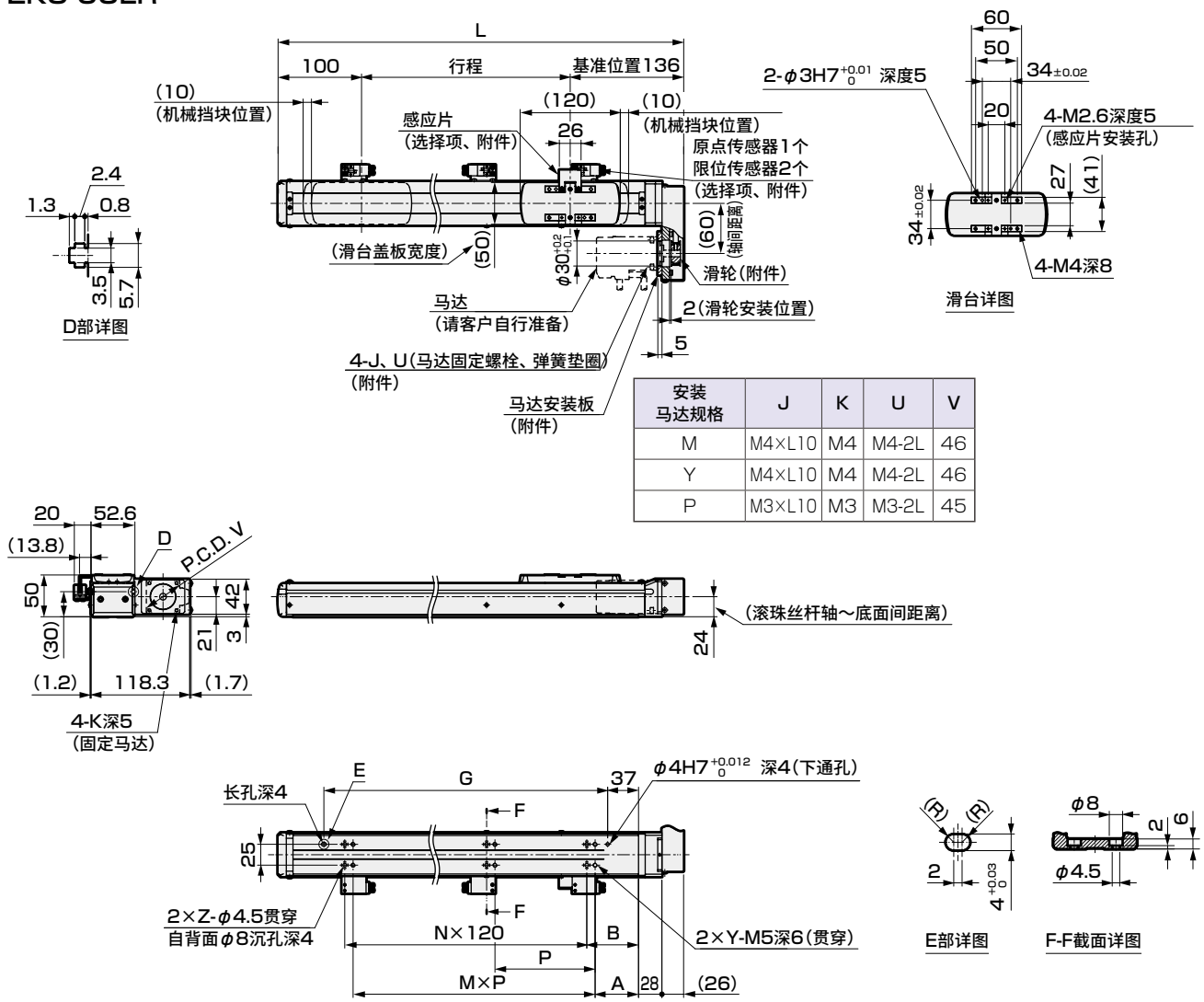


| 安装马达规格 | J | K | U | V |
|---|---|---|---|---|
| M | M4×L10 | M4 | M4-2L | 46 |
| Y | M4×L10 | M4 | M4-2L | 46 |
| P | M3×L10 | M3 | M3-2L | 45 |

| 行程符号 | 0100 | 0200 | 0300 | 0400 | 0500 | 0600 | 0700 | 0800 | 0900 |
|---|---|---|---|---|---|---|---|---|---|
| 行程 (mm) | 100 | 200 | 300 | 400 | 500 | 600 | 700 | 800 | 900 |
| L | 336 | 436 | 536 | 636 | 736 | 836 | 936 | 1036 | 1136 |
| A | 12 | 52 | 27 | 92 | 82 | 72 | 62 | 52 | 27 |
| B | 72 | 62 | 52 | 102 | 92 | 82 | 72 | 62 | 52 |
| G | 190 | 290 | 390 | 490 | 590 | 690 | 790 | 890 | 990 |
| M | 2 | 2 | 3 | 3 | 4 | 5 | 6 | 7 | 8 |
| N | 1 | 2 | 3 | 3 | 4 | 5 | 6 | 7 | 8 |
| P | 120 | | | | | | | | |
| Y | 3 | 3 | 4 | 4 | 5 | 6 | 7 | 8 | 9 |
| Z | 2 | 3 | 4 | 4 | 5 | 6 | 7 | 8 | 9 |
| 重量(kg) | 2.7 | 3.3 | 3.8 | 4.4 | 4.9 | 5.5 | 6 | 6.6 | 7.2 |

## 附件一览

【马达安装用部件】

| 安装马达规格 | 滑轮 | 马达安装板固定螺栓 | 马达安装用螺栓 | |
|---|---|---|---|---|
| | | | 尺寸 | 数量 |
| M | 附带发货 | 附带发货 | M4 | 4 |
| Y | | | M4 | 4 |
| P | | | M3 | 4 |

【原点传感器、限位传感器】

| 厂商 | 型号 | 附带数量 |
|---|---|---|
| 欧姆龙 | EE-SX674 | 3 |

※　关于传感器的规格，请参阅第353页。

## 外形尺寸图　马达下侧折回安装型

### ● EKS-05LD

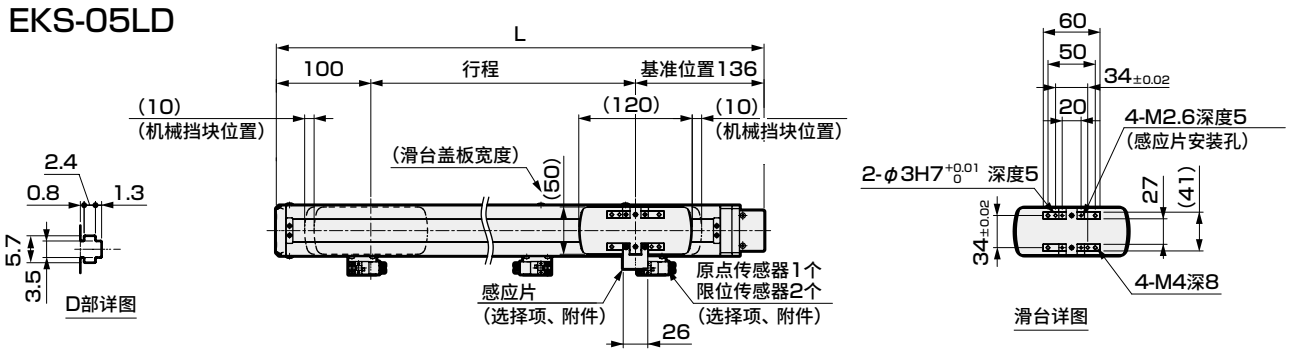


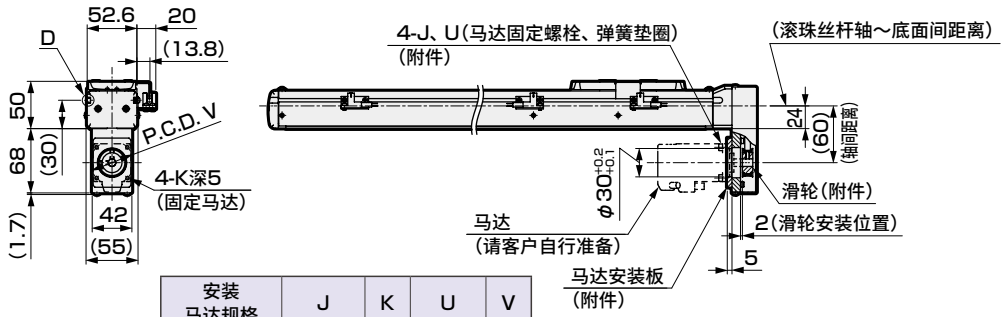


| 安装<br>马达规格 | J | K | U | V |
|---|---|---|---|---|
| M | M4×L10 | M4 | M4-2L | 46 |
| Y | M4×L10 | M4 | M4-2L | 46 |
| P | M3×L10 | M3 | M3-2L | 45 |

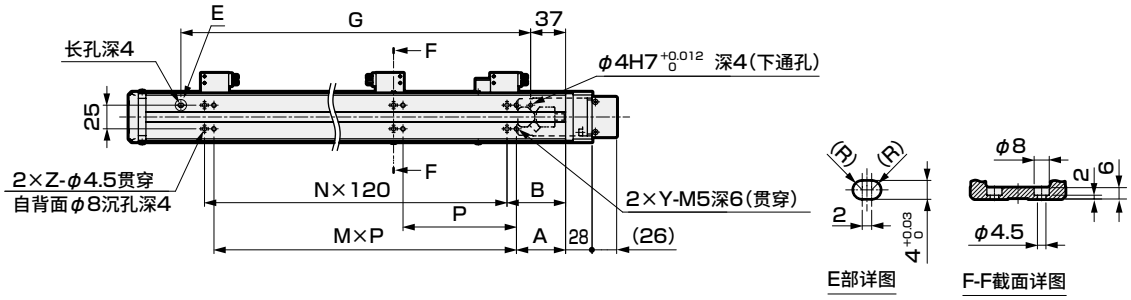


| 行程符号 | 0100 | 0200 | 0300 | 0400 | 0500 | 0600 | 0700 | 0800 | 0900 |
|---|---|---|---|---|---|---|---|---|---|
| 行程 (mm) | 100 | 200 | 300 | 400 | 500 | 600 | 700 | 800 | 900 |
| L | 336 | 436 | 536 | 636 | 736 | 836 | 936 | 1036 | 1136 |
| A | 12 | 52 | 27 | 92 | 82 | 72 | 62 | 52 | 27 |
| B | 72 | 62 | 52 | 102 | 92 | 82 | 72 | 62 | 52 |
| G | 190 | 290 | 390 | 490 | 590 | 690 | 790 | 890 | 990 |
| M | 2 | 2 | 3 | 3 | 4 | 5 | 6 | 7 | 8 |
| N | 1 | 2 | 3 | 3 | 4 | 5 | 6 | 7 | 8 |
| P | 120 | | | | | | | | |
| Y | 3 | 3 | 4 | 4 | 5 | 6 | 7 | 8 | 9 |
| Z | 2 | 3 | 4 | 4 | 5 | 6 | 7 | 8 | 9 |
| 重量(kg) | 2.7 | 3.3 | 3.8 | 4.4 | 4.9 | 5.5 | 6 | 6.6 | 7.2 |

## 附件一览

**【马达安装用部件】**

| 安装<br>马达规格 | 滑轮 | 马达安装板<br>固定螺栓 | 马达安装用螺栓 | |
|---|---|---|---|---|
| | | | 尺寸 | 数量 |
| M | 附带发货 | 附带发货 | M4 | 4 |
| Y | | | M4 | 4 |
| P | | | M3 | 4 |

**【原点传感器、限位传感器】**

| 厂商 | 型号 | 附带数量 |
|---|---|---|
| 欧姆龙 | EE-SX674 | 3 |

※　关于传感器的规格，请参阅第353页。

## 外形尺寸图　马达左侧折回安装型

### ● EKS-05LL

| 安装马达规格 | J | K | V | V |
|---|---|---|---|---|
| M | M4×L10 | M4 | M4-2L | 46 |
| Y | M4×L10 | M4 | M4-2L | 46 |
| P | M3×L10 | M3 | M3-2L | 45 |

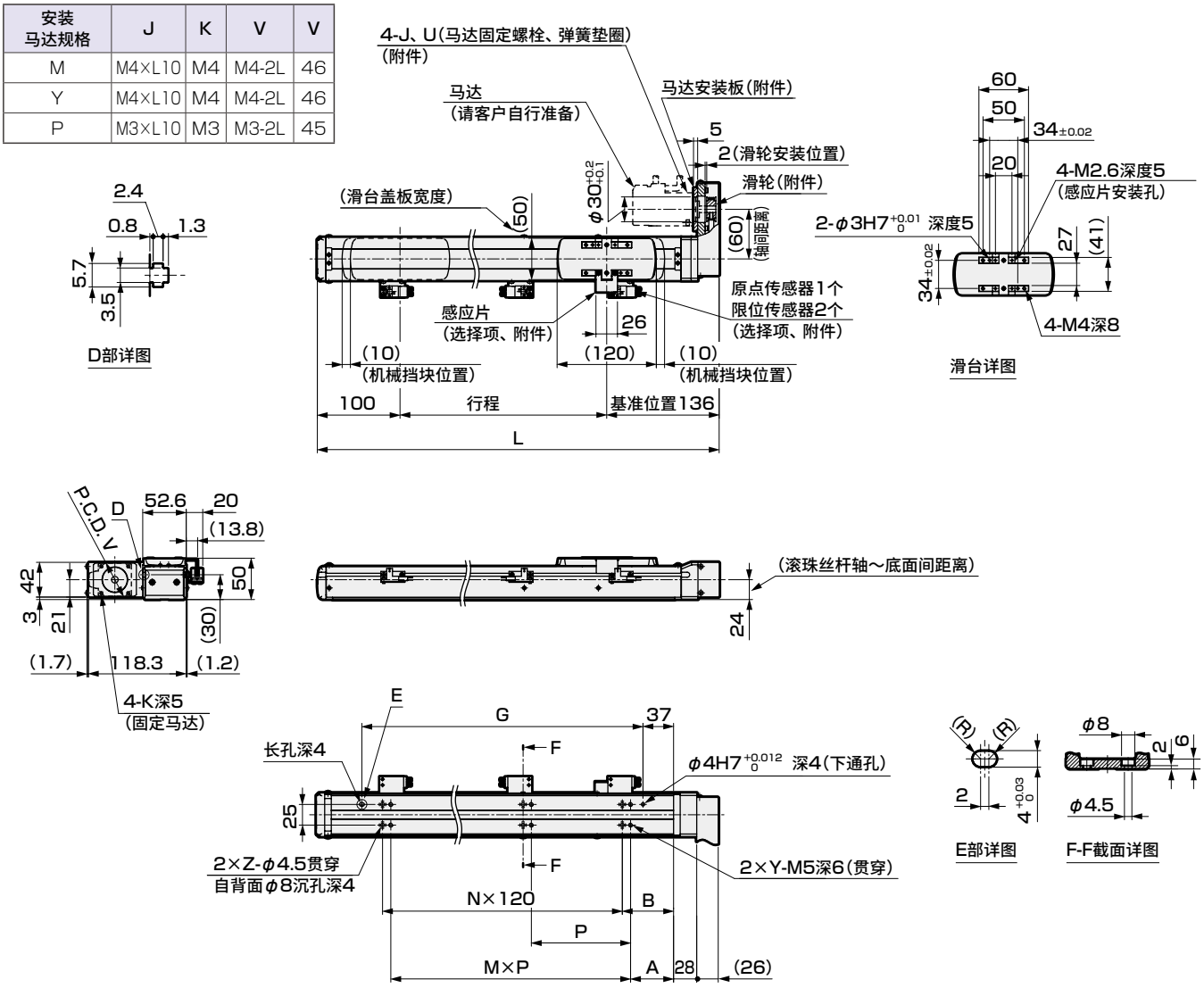


| 行程符号 | 0100 | 0200 | 0300 | 0400 | 0500 | 0600 | 0700 | 0800 | 0900 |
|---|---|---|---|---|---|---|---|---|---|
| 行程 (mm) | 100 | 200 | 300 | 400 | 500 | 600 | 700 | 800 | 900 |
| L | 336 | 436 | 536 | 636 | 736 | 836 | 936 | 1036 | 1136 |
| A | 12 | 52 | 27 | 92 | 82 | 72 | 62 | 52 | 27 |
| B | 72 | 62 | 52 | 102 | 92 | 82 | 72 | 62 | 52 |
| G | 190 | 290 | 390 | 490 | 590 | 690 | 790 | 890 | 990 |
| M | 2 | 2 | 3 | 3 | 4 | 5 | 6 | 7 | 8 |
| N | 1 | 2 | 3 | 3 | 4 | 5 | 6 | 7 | 8 |
| P | 120 | | | | | | | | |
| Y | 3 | 3 | 4 | 4 | 5 | 6 | 7 | 8 | 9 |
| Z | 2 | 3 | 4 | 4 | 5 | 6 | 7 | 8 | 9 |
| 重量(kg) | 2.7 | 3.3 | 3.8 | 4.4 | 4.9 | 5.5 | 6 | 6.6 | 7.2 |

## 附件一览

**【马达安装用部件】**

| 安装马达规格 | 滑轮 | 马达安装板固定螺栓 | 马达安装用螺栓 | |
|---|---|---|---|---|
| | | | 尺寸 | 数量 |
| M | 附带发货 | 附带发货 | M4 | 4 |
| Y | | | M4 | 4 |
| P | | | M3 | 4 |

**【原点传感器、限位传感器】**

| 厂商 | 型号 | 附带数量 |
|---|---|---|
| 欧姆龙 | EE-SX674 | 3 |

※　关于传感器的规格，请参阅第353页。

## 通用选择项

### 马达直接安装时尺寸

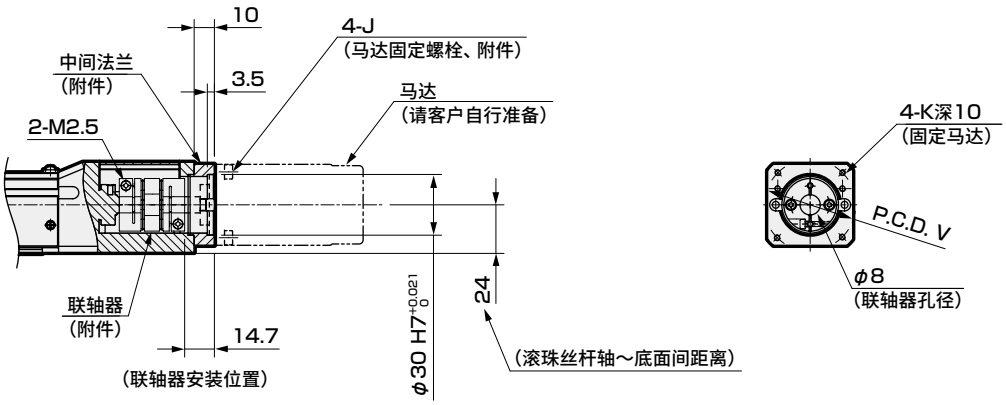


马达安装部详图

| 安装马达规格 | J | K | V |
|---|---|---|---|
| M | M4×L10 | M4 | 46 |
| Y | M4×L10 | M4 | 46 |
| P | M3×L10 | M3 | 45 |

### 马达折回安装型时

马达轴固定方法

滑轮（附件）

| 马达轴固定方法：水平安装 | 马达轴固定方法：键 |
|---|---|
| 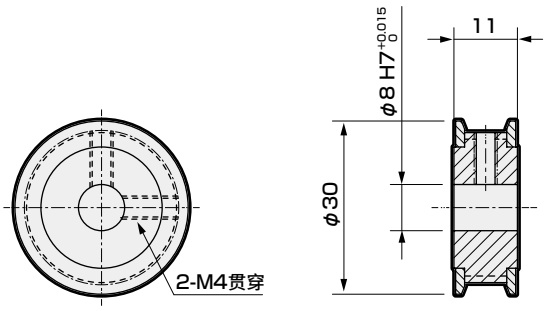 | 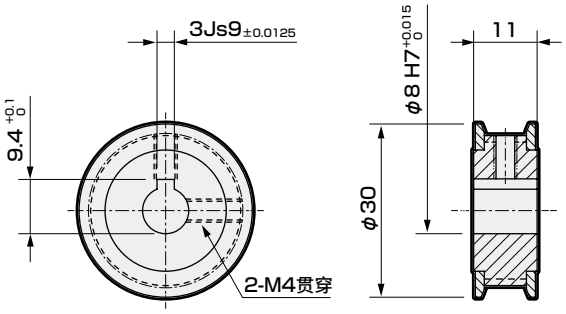 |

MEMO

电动执行器(无马达型)滑块型

# EKS-06LE

## 马达直接安装型

●适用马达功率：200W

## 型号表示方法

EKS - 06 L E - 20 0300 N NN - M 2 N C B

Ⓐ Ⓑ Ⓒ Ⓓ Ⓔ Ⓕ Ⓖ Ⓗ Ⓘ Ⓙ Ⓚ

**Ⓐ本体尺寸**

| | |
|---|---|
| 06 | 本体宽度64mm |

**Ⓑ马达**

| | |
|---|---|
| L | 无 |

**Ⓒ马达安装方向**

| | |
|---|---|
| E | 直接安装 |

**Ⓓ导程**

| | |
|---|---|
| 20 | 20mm |
| 30 | 30mm |

**Ⓔ行程 ※1**

| | |
|---|---|
| 0100 ～ 1300 | 100mm (每100mm) 1300mm |

**Ⓕ刹车**

| | |
|---|---|
| N | 无 |

**Ⓖ安装马达规格**

| | |
|---|---|
| M | 安装马达规格请根据右表进行选择。 |
| Y | |
| P | |

**Ⓗ马达功率**

| | |
|---|---|
| 2 | 200W |

**Ⓘ马达轴固定方法**

| | |
|---|---|
| N | 直接安装时 |

**Ⓙ原点传感器 ※2**

| | |
|---|---|
| N | 无 |
| C | 有 |

**Ⓚ限位传感器 ※2**

| | |
|---|---|
| N | 无 |
| B | 有 |

| 厂商 | 200W |
|---|---|
| 三菱电机 | M |
| 山洋电气 | M |
| 台达电子 | M |
| 安川电机 | Y |
| 基恩士 | Y |
| 松下 | P |
| 欧姆龙 | P |
| 博世力士乐 | P |

※ 马达型号请参阅第301页。

※1 关于每50mm行程请咨询本公司。
※2 原点传感器与限位传感器为组件。任一项为“无”时，另一项也请选择“无”。

## 规格

| | | | |
|---|---|---|---|
| 适用马达功率 | | 200W 伺服马达 | |
| 驱动方式 | | 滚珠丝杆 φ15 | |
| 行程 | mm | 100～1300 | |
| 导程 | mm | 20 | 30 |
| 最大可搬送重量：kg ※1※2 | 水平 | 42 | 20.5 |
| | 壁挂 | 20 | 18 |
| | 垂直 | 12 | 7.5 |
| 最快速度 | mm/s | 1000 | 1500 |
| 额定推力 ※2 | N | 180 | 120 |
| 重复精度 | mm | ±0.01 | |
| 空转 ※3 | mm | 0.1以下 | |
| 使用环境温度、湿度 | | 0～40℃(不得冻结)<br>20～80%RH(不得结露) | |
| 保存环境温度、湿度 | | 0～40℃(不得冻结)<br>20～80%RH(不得结露) | |
| 环境 | | 无腐蚀性气体、爆炸性气体、粉尘 | |

※1 最大可搬送重量为加减速度0.5G时的数值。
详情请参阅第350页。
※2 额定推力、最大可搬送重量是假设安装的马达可输出额定转矩时的参考值。
※3 隙动差(lost motion)，机械啮合装置中，旋进与旋出至同一位置的读数之差。

## 行程和最快速度

(mm/s)

| 导程＼行程 | 100～600 | 700 | 800 | 900 | 1000 | 1100 | 1200 | 1300 |
|---|---|---|---|---|---|---|---|---|
| 20 | 1000 | 980 | 770 | 630 | 520 | 430 | 370 | 320 |
| 30 | 1500 | 1480 | 1160 | 940 | 780 | 650 | 550 | 480 |

※ 最快速度是指客户安装的马达可输出3000rpm时的转速。
最快速度受到行程的限制。请勿以超限速度运行。

## 允许悬挂长度

(mm)

| 水平 | 导程 | 重量(kg) | A | B | C |
|---|---|---|---|---|---|
| 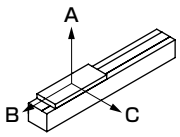 | 20 | 42 | 80 | 20 | 40 |
| | 30 | 20.5 | 160 | 60 | 90 |

| 壁挂 | 导程 | 重量(kg) | A | B | C |
|---|---|---|---|---|---|
| 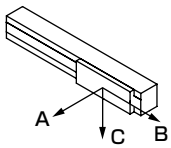 | 20 | 20 | 60 | 40 | 180 |
| | 30 | 18 | 60 | 40 | 140 |

| 垂直 | 导程 | 重量(kg) | A | B | C |
|---|---|---|---|---|---|
| 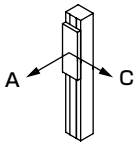 | 20 | 12 | 80 | | 80 |
| | 30 | 7.5 | 140 | | 140 |

※ 导程20mm为行程：650mm 加减速度：0.5G，
额定速度：1000mm/s时的值
导程30mm为行程：650mm 加减速度：0.5G，
额定速度：1500mm/s时的值。
详情请参阅第344～349页。

## 外形尺寸图 马达直接安装

● EKS-06LE

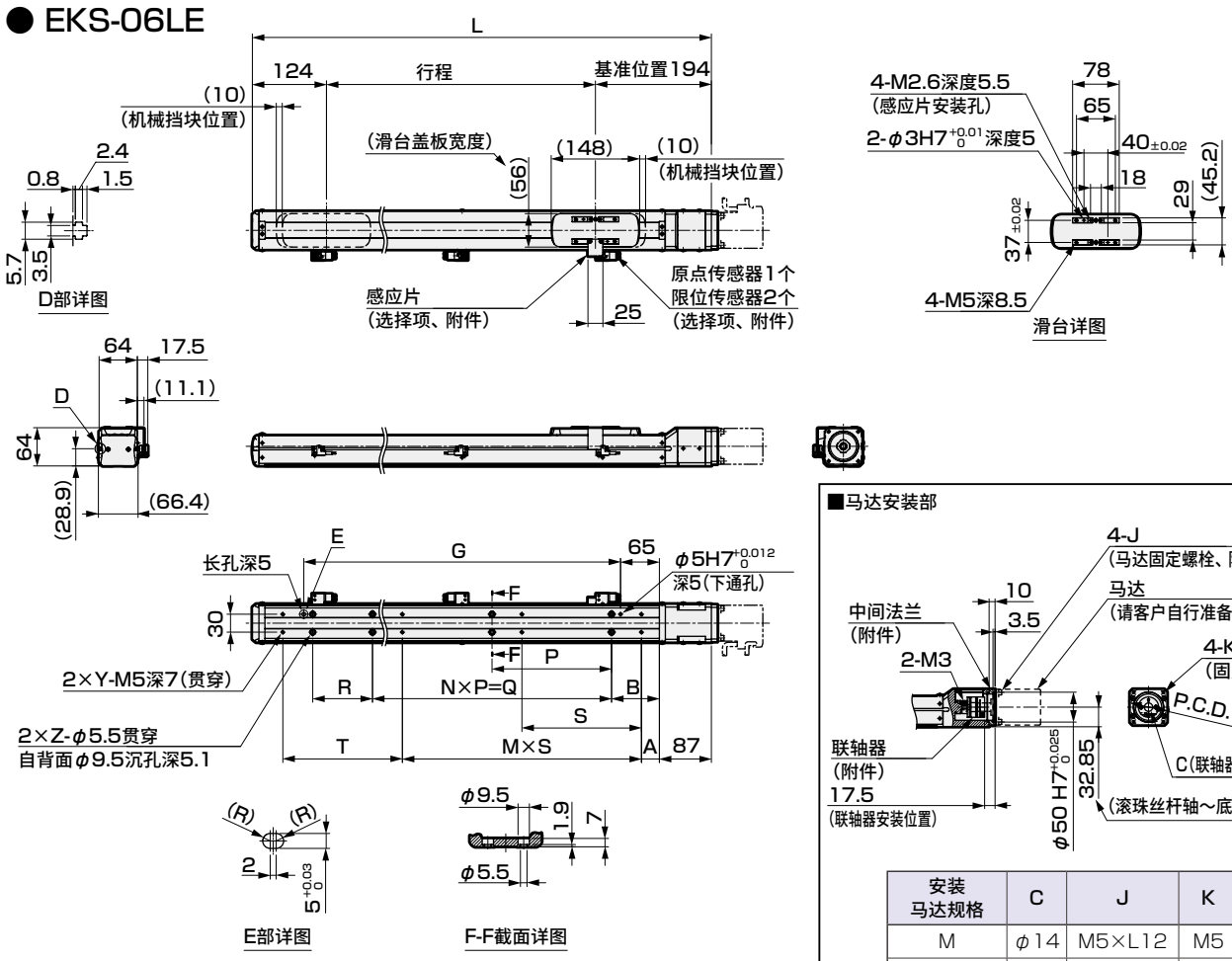


| 安装马达规格 | C | J | K |
|---|---|---|---|
| M | φ14 | M5×L12 | M5 |
| Y | φ14 | M5×L12 | M5 |
| P | φ11 | M4×L12 | M4 |

| 行程符号 | 0100 | 0200 | 0300 | 0400 | 0500 | 0600 | 0700 | 0800 | 0900 | 1000 | 1100 | 1200 | 1300 |
|---|---|---|---|---|---|---|---|---|---|---|---|---|---|
| 行程 (mm) | 100 | 200 | 300 | 400 | 500 | 600 | 700 | 800 | 900 | 1000 | 1100 | 1200 | 1300 |
| L | 418 | 518 | 618 | 718 | 818 | 918 | 1018 | 1118 | 1218 | 1318 | 1418 | 1518 | 1618 |
| A | 55 | 55 | 55 | 55 | 55 | 55 | 55 | 55 | 55 | 55 | 55 | 55 | 55 |
| B | 105 | 105 | 105 | 105 | 105 | 105 | 105 | 105 | 105 | 105 | 105 | 105 | 105 |
| G | 180 | 280 | 380 | 480 | 580 | 680 | 780 | 880 | 980 | 1080 | 1180 | 1280 | 1380 |
| M | 2 | 1 | 2 | 2 | 3 | 3 | 4 | 4 | 5 | 5 | 6 | 6 | 7 |
| N | – | – | – | 2 | 2 | 3 | 3 | 4 | 4 | 5 | 5 | 6 | 6 |
| P | 100 | 200 | | | | | | | | | | | |
| Q | – | – | – | 400 | 400 | 600 | 600 | 800 | 800 | 1000 | 1000 | 1200 | 1200 |
| R | – | – | 100 | – | 100 | – | 100 | – | 100 | – | 100 | – | 100 |
| S | 100 | 200 | | | | | | | | | | | |
| T | – | 100 | – | 100 | – | 100 | – | 100 | – | 100 | – | 100 | – |
| Y | 3 | 3 | 3 | 4 | 4 | 5 | 5 | 6 | 6 | 7 | 7 | 8 | 8 |
| Z | 2 | 2 | 3 | 3 | 4 | 4 | 5 | 5 | 6 | 6 | 7 | 7 | 8 |
| 重量(kg) | 4.3 | 5.1 | 5.8 | 6.6 | 7.4 | 8.2 | 8.9 | 9.7 | 10.5 | 11.3 | 12 | 12.8 | 13.6 |

## 附件一览

【马达安装用部件】

| 安装马达规格 | 联轴器 | 中间法兰固定螺栓 | 马达安装用螺栓 | |
|---|---|---|---|---|
| | | | 尺寸 | 数量 |
| M | 附带发货 | 附带发货 | M5 | 4 |
| Y | | | M5 | 4 |
| P | | | M4 | 4 |

【原点传感器、限位传感器】

| 厂商 | 型号 | 附带数量 |
|---|---|---|
| 欧姆龙 | EE-SX674 | 3 |

※ 关于传感器的规格，请参阅第353页。

电动执行器(无马达型)滑块型

# EKS-06L※

## 马达折回安装型

●适用马达功率：200W

## 型号表示方法

EKS - 06 L R - 20 0300 N NN - M 2 D C B

Ⓐ Ⓑ Ⓒ Ⓓ Ⓔ Ⓕ Ⓖ Ⓗ Ⓘ Ⓙ Ⓚ

| Ⓐ本体尺寸 | |
|---|---|
| 06 | 本体宽度64mm |

| Ⓑ马达 | |
|---|---|
| L | 无 |

| Ⓒ马达安装方向 | |
|---|---|
| R | 右侧折回安装型 |
| D | 下侧折回安装型 |
| L | 左侧折回安装型 |

| Ⓓ导程 | |
|---|---|
| 20 | 20mm |
| 30 | 30mm |

| Ⓔ行程 ※1 | |
|---|---|
| 0100 ～ 1300 | 100mm (每100mm) 1300mm |

| Ⓕ刹车 | |
|---|---|
| N | 无 |

| Ⓖ安装马达规格 | |
|---|---|
| M | 安装马达规格请根据右表进行选择。 |
| Y | |
| P | |

| Ⓗ马达功率 | |
|---|---|
| 2 | 200W |

| Ⓘ马达轴固定方法 | |
|---|---|
| D | 水平安装 |
| K | 键 |
| M | 摩擦紧固 |

| Ⓙ原点传感器 ※2 | |
|---|---|
| N | 无 |
| C | 有 |

| Ⓚ限位传感器 ※2 | |
|---|---|
| N | 无 |
| B | 有 |

| 厂商 | 200W |
|---|---|
| 三菱电机 | M |
| 山洋电气 | M |
| 台达电子 | M |
| 安川电机 | Y |
| 基恩士 | Y |
| 松下 | P |
| 欧姆龙 | P |
| 博世力士乐 | P |

※ 马达型号请参阅第301页。

※1 关于每50mm行程请咨询本公司。
※2 原点传感器与限位传感器为组件。任一项为“无”时，另一项也请选择“无”。

## 规格

| 适用马达功率 | | 200W 伺服马达 | |
|---|---|---|---|
| 驱动方式 | | 滚珠丝杆 φ15 | |
| 行程 mm | | 100～1300 | |
| 导程 mm | | 20 | 30 |
| 最大可搬送重量：kg ※1※2 | 水平 | 41 | 19 |
| | 壁挂 | 20 | 18 |
| | 垂直 | 10.5 | 6.5 |
| 最快速度 mm/s | | 1000 | 1500 |
| 额定推力 ※2 N | | 180 | 120 |
| 重复精度 mm | | ±0.01 | |
| 空转 ※3 mm | | 0.1以下 | |
| 使用环境温度、湿度 | | 0～40℃(不得冻结) 20～80%RH(不得结露) | |
| 保存环境温度、湿度 | | 0～40℃(不得冻结) 20～80%RH(不得结露) | |
| 环境 | | 无腐蚀性气体、爆炸性气体、粉尘 | |

※1 最大可搬送重量为加减速度0.5G时的数值。
详情请参阅第351页。
※2 额定推力、最大可搬送重量是假设安装的马达可输出额定转矩时的参考值。
※3 隙动差(lost motion)，机械啮合装置中，旋进与旋出至同一位置的读数之差。

## 行程和最快速度

(mm/s)

| 导程＼行程 | 100～600 | 700 | 800 | 900 | 1000 | 1100 | 1200 | 1300 |
|---|---|---|---|---|---|---|---|---|
| 20 | 1000 | 980 | 770 | 630 | 520 | 430 | 370 | 320 |
| 30 | 1500 | 1480 | 1160 | 940 | 780 | 650 | 550 | 480 |

※ 最快速度是指客户安装的马达可输出3000rpm时的转速。
最快速度受到行程的限制。请勿以超限速度运行。

## 允许悬挂长度

(mm)

| 水平 | 导程 | 重量(kg) | A | B | C |
|---|---|---|---|---|---|
| 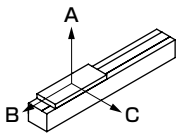 | 20 | 41 | 80 | 20 | 40 |
| | 30 | 19 | 170 | 60 | 100 |

| 壁挂 | 导程 | 重量(kg) | A | B | C |
|---|---|---|---|---|---|
| 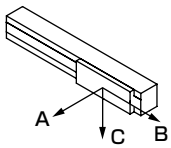 | 20 | 20 | 60 | 40 | 180 |
| | 30 | 18 | 60 | 40 | 140 |

| 垂直 | 导程 | 重量(kg) | A | B | C |
|---|---|---|---|---|---|
| 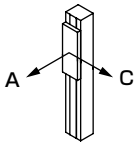 | 20 | 10.5 | 100 | | 100 |
| | 30 | 6.5 | 170 | | 170 |

※ 导程20mm为行程：650mm 加减速度：0.5G，
额定速度：1000mm/s时的值
导程30mm为行程：650mm 加减速度：0.5G，
额定速度：1500mm/s时的值。
详情请参阅第344～349页。

## 外形尺寸图　马达右侧折回安装型

### ● EKS-06LR

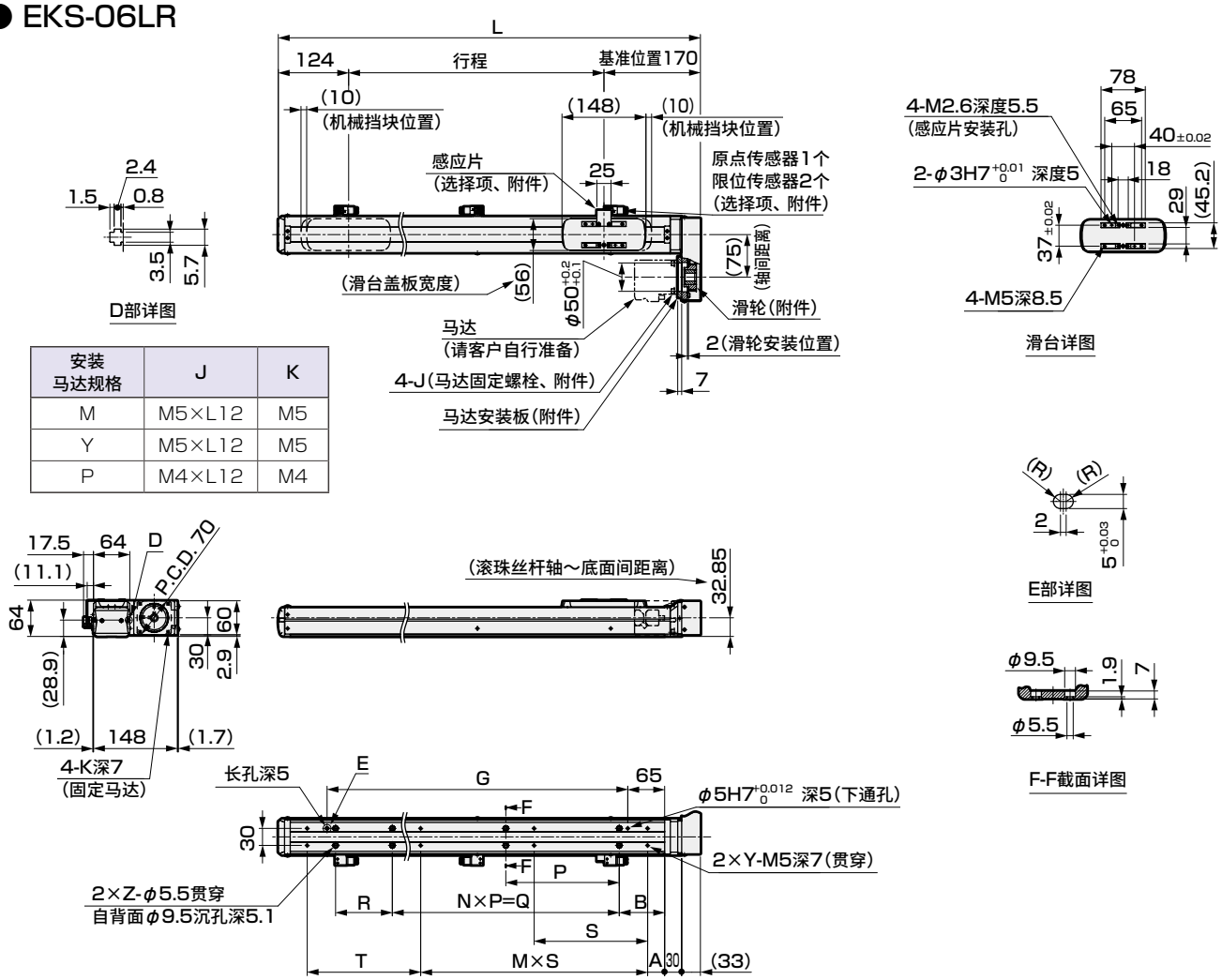


| 安装马达规格 | J | K |
|---|---|---|
| M | M5×L12 | M5 |
| Y | M5×L12 | M5 |
| P | M4×L12 | M4 |

| 行程符号 | 0100 | 0200 | 0300 | 0400 | 0500 | 0600 | 0700 | 0800 | 0900 | 1000 | 1100 | 1200 | 1300 |
|---|---|---|---|---|---|---|---|---|---|---|---|---|---|
| 行程 (mm) | 100 | 200 | 300 | 400 | 500 | 600 | 700 | 800 | 900 | 1000 | 1100 | 1200 | 1300 |
| L | 394 | 494 | 594 | 694 | 794 | 894 | 994 | 1094 | 1194 | 1294 | 1394 | 1494 | 1594 |
| A | 55 | 55 | 55 | 55 | 55 | 55 | 55 | 55 | 55 | 55 | 55 | 55 | 55 |
| B | 105 | 105 | 105 | 105 | 105 | 105 | 105 | 105 | 105 | 105 | 105 | 105 | 105 |
| G | 180 | 280 | 380 | 480 | 580 | 680 | 780 | 880 | 980 | 1080 | 1180 | 1280 | 1380 |
| M | 2 | 1 | 2 | 2 | 3 | 3 | 4 | 4 | 5 | 5 | 6 | 6 | 7 |
| N | – | – | – | 2 | 2 | 3 | 3 | 4 | 4 | 5 | 5 | 6 | 6 |
| P | 100 | 200 | | | | | | | | | | | |
| Q | – | – | – | 400 | 400 | 600 | 600 | 800 | 800 | 1000 | 1000 | 1200 | 1200 |
| R | – | – | 100 | – | 100 | – | 100 | – | 100 | – | 100 | – | 100 |
| S | 100 | 200 | | | | | | | | | | | |
| T | – | 100 | – | 100 | – | 100 | – | 100 | – | 100 | – | 100 | – |
| Y | 3 | 3 | 3 | 4 | 4 | 5 | 5 | 6 | 6 | 7 | 7 | 8 | 8 |
| Z | 2 | 2 | 3 | 3 | 4 | 4 | 5 | 5 | 6 | 6 | 7 | 7 | 8 |
| 重量(kg) | 4.9 | 5.6 | 6.4 | 7.2 | 8 | 8.7 | 9.5 | 10.3 | 11.1 | 11.8 | 12.6 | 13.4 | 14.2 |

## 附件一览

**【马达安装用部件】**

| 安装马达规格 | 滑轮 | 马达安装板固定螺栓 | 马达安装用螺栓 | |
|---|---|---|---|---|
| | | | 尺寸 | 数量 |
| M | 附带发货 | 附带发货 | M5 | 4 |
| Y | | | M5 | 4 |
| P | | | M4 | 4 |

**【原点传感器、限位传感器】**

| 厂商 | 型号 | 附带数量 |
|---|---|---|
| 欧姆龙 | EE-SX674 | 3 |

※　关于传感器的规格，请参阅第353页。

# EKS-06L※

## 外形尺寸图　马达下侧折回安装型

### ● EKS-06LD

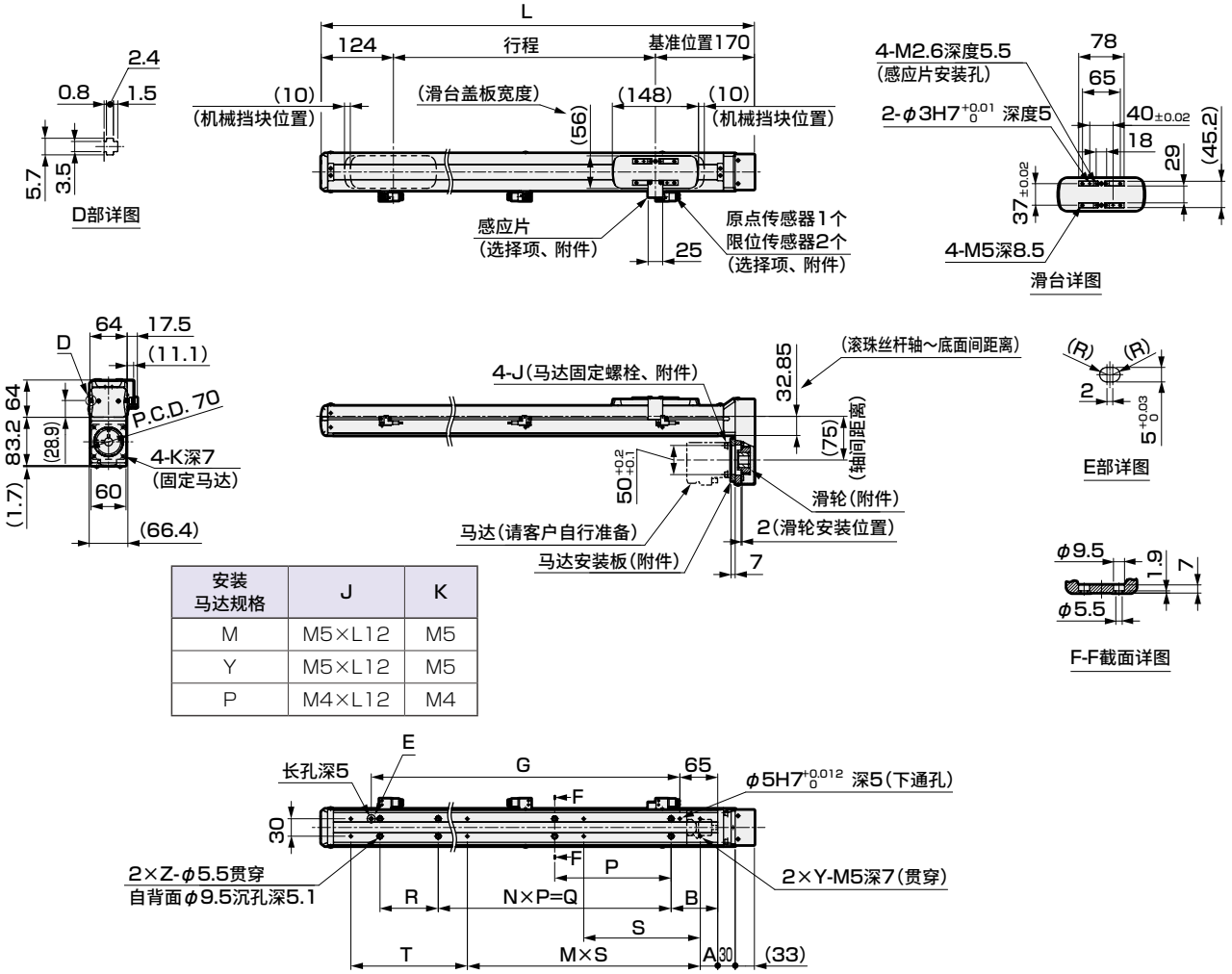


| 安装马达规格 | J | K |
|---|---|---|
| M | M5×L12 | M5 |
| Y | M5×L12 | M5 |
| P | M4×L12 | M4 |

| 行程符号 | 0100 | 0200 | 0300 | 0400 | 0500 | 0600 | 0700 | 0800 | 0900 | 1000 | 1100 | 1200 | 1300 |
|---|---|---|---|---|---|---|---|---|---|---|---|---|---|
| 行程 (mm) | 100 | 200 | 300 | 400 | 500 | 600 | 700 | 800 | 900 | 1000 | 1100 | 1200 | 1300 |
| L | 394 | 494 | 594 | 694 | 794 | 894 | 994 | 1094 | 1194 | 1294 | 1394 | 1494 | 1594 |
| A | 55 | 55 | 55 | 55 | 55 | 55 | 55 | 55 | 55 | 55 | 55 | 55 | 55 |
| B | 105 | 105 | 105 | 105 | 105 | 105 | 105 | 105 | 105 | 105 | 105 | 105 | 105 |
| G | 180 | 280 | 380 | 480 | 580 | 680 | 780 | 880 | 980 | 1080 | 1180 | 1280 | 1380 |
| M | 2 | 1 | 2 | 2 | 3 | 3 | 4 | 4 | 5 | 5 | 6 | 6 | 7 |
| N | – | – | – | 2 | 2 | 3 | 3 | 4 | 4 | 5 | 5 | 6 | 6 |
| P | 100 | 200 | | | | | | | | | | | |
| Q | – | – | – | 400 | 400 | 600 | 600 | 800 | 800 | 1000 | 1000 | 1200 | 1200 |
| R | – | – | 100 | – | 100 | – | 100 | – | 100 | – | 100 | – | 100 |
| S | 100 | 200 | | | | | | | | | | | |
| T | – | 100 | – | 100 | – | 100 | – | 100 | – | 100 | – | 100 | – |
| Y | 3 | 3 | 3 | 4 | 4 | 5 | 5 | 6 | 6 | 7 | 7 | 8 | 8 |
| Z | 2 | 2 | 3 | 3 | 4 | 4 | 5 | 5 | 6 | 6 | 7 | 7 | 8 |
| 重量(kg) | 4.9 | 5.6 | 6.4 | 7.2 | 8 | 8.7 | 9.5 | 10.3 | 11.1 | 11.8 | 12.6 | 13.4 | 14.2 |

## 附件一览

**【马达安装用部件】**

| 安装马达规格 | 滑轮 | 马达安装板固定螺栓 | 马达安装用螺栓 | |
|---|---|---|---|---|
| | | | 尺寸 | 数量 |
| M | 附带发货 | 附带发货 | M5 | 4 |
| Y | | | M5 | 4 |
| P | | | M4 | 4 |

**【原点传感器、限位传感器】**

| 厂商 | 型号 | 附带数量 |
|---|---|---|
| 欧姆龙 | EE-SX674 | 3 |

※　关于传感器的规格，请参阅第353页。

## 外形尺寸图　马达左侧折回安装型

### ● EKS-06LL

| 安装<br>马达规格 | J | K |
|---|---|---|
| M | M5×L12 | M5 |
| Y | M5×L12 | M5 |
| P | M4×L12 | M4 |

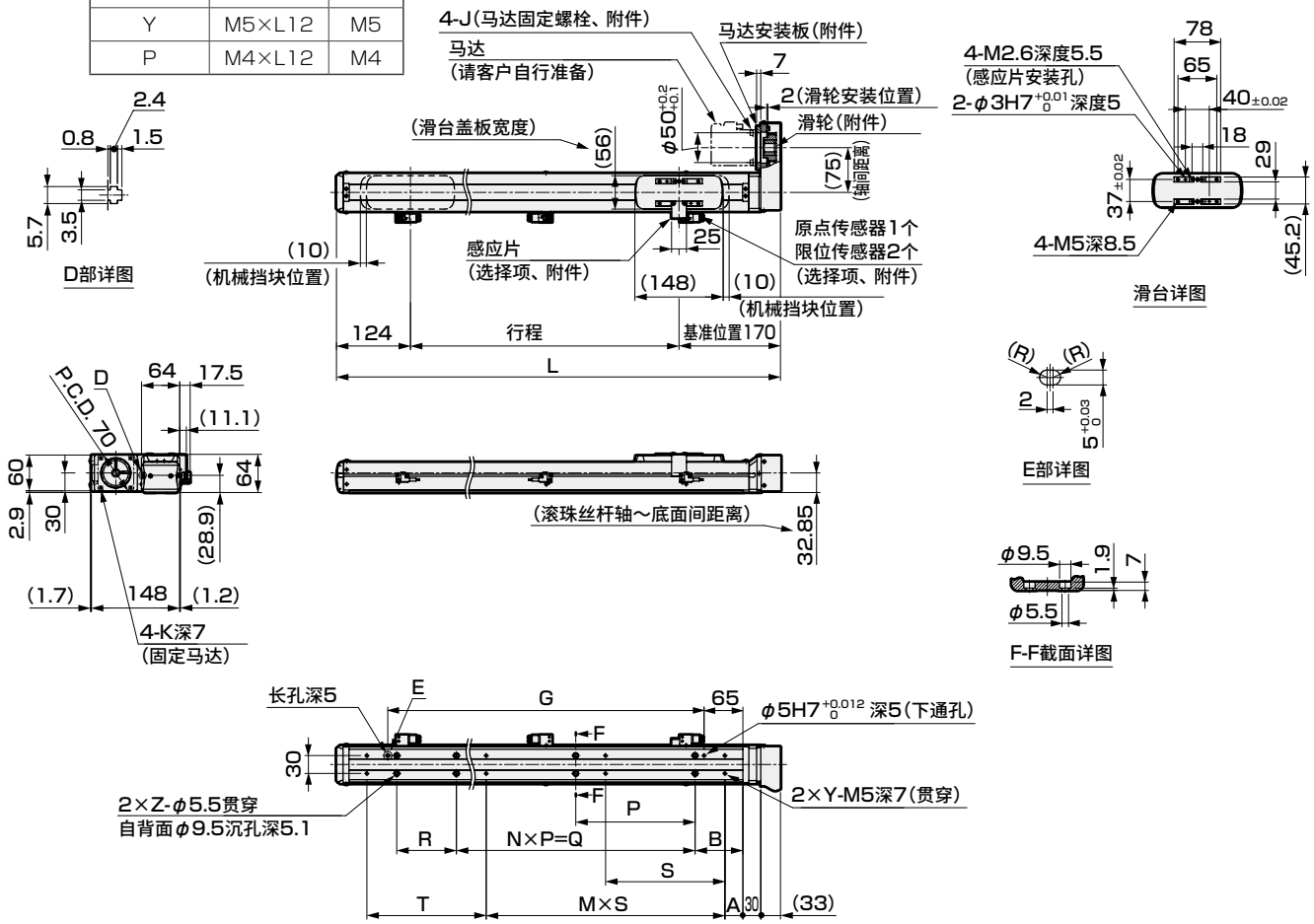


| 行程符号 | 0100 | 0200 | 0300 | 0400 | 0500 | 0600 | 0700 | 0800 | 0900 | 1000 | 1100 | 1200 | 1300 |
|---|---|---|---|---|---|---|---|---|---|---|---|---|---|
| 行程 (mm) | 100 | 200 | 300 | 400 | 500 | 600 | 700 | 800 | 900 | 1000 | 1100 | 1200 | 1300 |
| L | 394 | 494 | 594 | 694 | 794 | 894 | 994 | 1094 | 1194 | 1294 | 1394 | 1494 | 1594 |
| A | 55 | 55 | 55 | 55 | 55 | 55 | 55 | 55 | 55 | 55 | 55 | 55 | 55 |
| B | 105 | 105 | 105 | 105 | 105 | 105 | 105 | 105 | 105 | 105 | 105 | 105 | 105 |
| G | 180 | 280 | 380 | 480 | 580 | 680 | 780 | 880 | 980 | 1080 | 1180 | 1280 | 1380 |
| M | 2 | 1 | 2 | 2 | 3 | 3 | 4 | 4 | 5 | 5 | 6 | 6 | 7 |
| N | – | – | – | 2 | 2 | 3 | 3 | 4 | 4 | 5 | 5 | 6 | 6 |
| P | 100 | 200 | | | | | | | | | | | |
| Q | – | – | – | 400 | 400 | 600 | 600 | 800 | 800 | 1000 | 1000 | 1200 | 1200 |
| R | – | – | 100 | – | 100 | – | 100 | – | 100 | – | 100 | – | 100 |
| S | 100 | 200 | | | | | | | | | | | |
| T | – | 100 | – | 100 | – | 100 | – | 100 | – | 100 | – | 100 | – |
| Y | 3 | 3 | 3 | 4 | 4 | 5 | 5 | 6 | 6 | 7 | 7 | 8 | 8 |
| Z | 2 | 2 | 3 | 3 | 4 | 4 | 5 | 5 | 6 | 6 | 7 | 7 | 8 |
| 重量(kg) | 4.9 | 5.6 | 6.4 | 7.2 | 8 | 8.7 | 9.5 | 10.3 | 11.1 | 11.8 | 12.6 | 13.4 | 14.2 |

## 附件一览

【马达安装用部件】

| 安装<br>马达规格 | 滑轮 | 马达安装板<br>固定螺栓 | 马达安装用螺栓 | |
|---|---|---|---|---|
| | | | 尺寸 | 数量 |
| M | 附带发货 | 附带发货 | M5 | 4 |
| Y | | | M5 | 4 |
| P | | | M4 | 4 |

【原点传感器、限位传感器】

| 厂商 | 型号 | 附带数量 |
|---|---|---|
| 欧姆龙 | EE-SX674 | 3 |

※　关于传感器的规格，请参阅第353页。

## 通用选择项

### 马达直接安装时尺寸

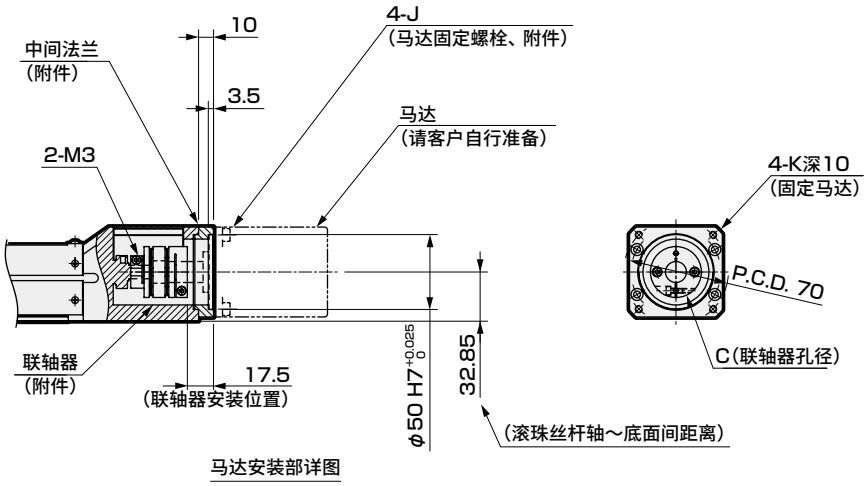


| 安装马达规格 | C | J | K |
|---|---|---|---|
| M | φ14 | M5×L12 | M5 |
| Y | φ14 | M5×L12 | M5 |
| P | φ11 | M4×L12 | M4 |

### 马达折回安装型时

马达轴固定方法

滑轮(附件)

| 安装马达规格：M、Y<br>马达轴固定方法：键 | 安装马达规格：P<br>马达轴固定方法：键 |
|---|---|
| 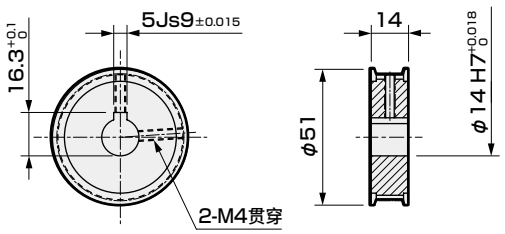 | 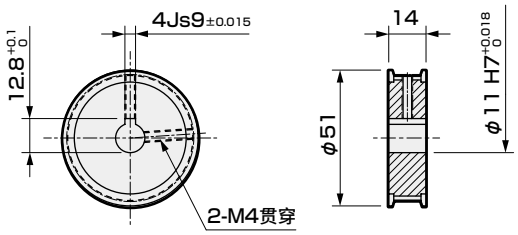 |

| 马达轴固定方法：水平安装 | 安装马达规格：M、Y<br>马达轴固定方法：摩擦紧固 | 安装马达规格：P<br>马达轴固定方法：摩擦紧固 |
|---|---|---|
| 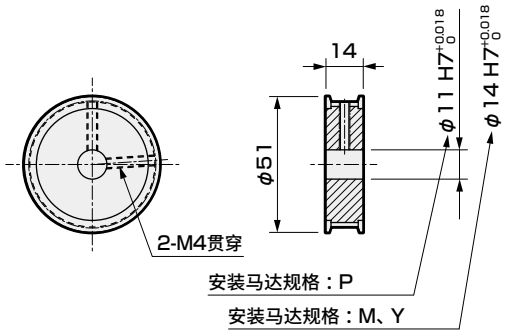 | 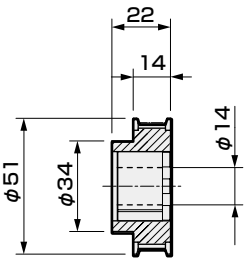 | 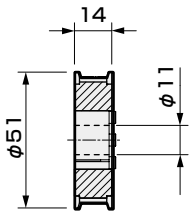 |

MEMO

电动执行器(无马达型)滑块型

# EKS-08LE

马达直接安装型

●适用马达功率：400W

## 型号表示方法

EKS - 08 L E - 20 0300 N NN - M 4 N C B

Ⓐ Ⓑ Ⓒ Ⓓ Ⓔ Ⓕ Ⓖ Ⓗ Ⓘ Ⓙ Ⓚ

**Ⓐ本体尺寸**

| | |
|---|---|
| 08 | 本体宽度84mm |

**Ⓑ马达**

| | |
|---|---|
| L | 无 |

**Ⓒ马达安装方向**

| | |
|---|---|
| E | 直接安装 |

**Ⓓ导程**

| | |
|---|---|
| 20 | 20mm |
| 40 | 40mm |

**Ⓔ行程**

| | |
|---|---|
| 0100 ～ 1500 | 100mm (每100mm) 1500mm |

**Ⓕ刹车**

| | |
|---|---|
| N | 无 |

**Ⓖ安装马达规格**

| | |
|---|---|
| M | 安装马达规格请根据右表进行选择。 |
| Y | |
| P | |

**Ⓗ马达功率**

| | |
|---|---|
| 4 | 400W |

**Ⓘ马达轴固定方法**

| | |
|---|---|
| N | 直接安装时 |

**Ⓙ原点传感器 ※1**

| | |
|---|---|
| N | 无 |
| C | 有 |

**Ⓚ限位传感器 ※1**

| | |
|---|---|
| N | 无 |
| B | 有 |

| 厂商 | 400W |
|---|---|
| 三菱电机 | M |
| 山洋电气 | M |
| 台达电子 | M |
| 安川电机 | Y |
| 基恩士 | Y |
| 松下 | P |
| 欧姆龙 | P |
| 博世力士乐 | P |

※ 马达型号请参阅第301页。

※1 原点传感器与限位传感器为组件。任一项为“无”时，另一项也请选择“无”。

## 规格

| | | | |
|---|---|---|---|
| 适用马达功率 | | 400W 伺服马达 | |
| 驱动方式 | | 滚珠丝杆 φ20 | |
| 行程 | mm | 100～1500 | |
| 导程 | mm | 20 | 40 |
| 最大可搬送重量：kg ※1※2 | 水平 | 83.5 | 19 |
| | 壁挂 | 45 | 19 |
| | 垂直 | 23.5 | 10.5 |
| 最快速度 | mm/s | 1000 | 2000 |
| 额定推力 ※2 | N | 359 | 179 |
| 重复精度 | mm | ±0.01 | |
| 空转 ※3 | mm | 0.1以下 | |
| 使用环境温度、湿度 | | 0～40℃(不得冻结) 20～80%RH(不得结露) | |
| 保存环境温度、湿度 | | 0～40℃(不得冻结) 20～80%RH(不得结露) | |
| 环境 | | 无腐蚀性气体、爆炸性气体、粉尘 | |

※1 最大可搬送重量为加减速度0.5G时的数值。
详情请参阅第350页。
※2 额定推力、最大可搬送重量是假设安装的马达可输出额定转矩时的参考值。
※3 隙动差(lost motion)，机械啮合装置中，旋进与旋出至同一位置的读数之差。

## 行程和最快速度

(mm/s)

| 导程＼行程 | 100～700 | 800 | 900 | 1000 | 1100 | 1200 | 1300 | 1400 | 1500 |
|---|---|---|---|---|---|---|---|---|---|
| 20 | 1000 | 980 | 800 | 670 | 560 | 480 | 420 | 360 | 320 |
| 40 | 2000 | 1970 | 1610 | 1340 | 1130 | 970 | 840 | 730 | 650 |

※ 最快速度是指客户安装的马达可输出3000rpm时的转速。
最快速度受到行程的限制。请勿以超限速度运行。

## 允许悬挂长度

(mm)

| 水平 | 导程 | 重量(kg) | A | B | C |
|---|---|---|---|---|---|
| 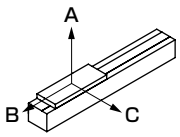 | 20 | 83.5 | 130 | 30 | 60 |
| | 40 | 19 | 390 | 150 | 200 |

| 壁挂 | 导程 | 重量(kg) | A | B | C |
|---|---|---|---|---|---|
| 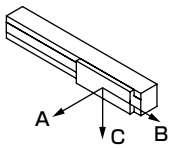 | 20 | 45 | 80 | 50 | 250 |
| | 40 | 19 | 160 | 130 | 340 |

| 垂直 | 导程 | 重量(kg) | A | B | C |
|---|---|---|---|---|---|
| 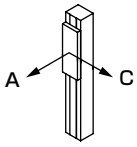 | 20 | 23.5 | 140 | | 140 |
| | 40 | 10.5 | 230 | | 230 |

※ 加减速度0.5G时的数值。
※ 导程20mm为行程：700mm 加减速度：0.5G，额定速度：1000mm/s时的值
导程40mm为行程：700mm 加减速度：0.5G，额定速度：2000mm/s时的值。
详情请参阅第344～349页。

## 外形尺寸图 马达直接安装

● EKS-08LE

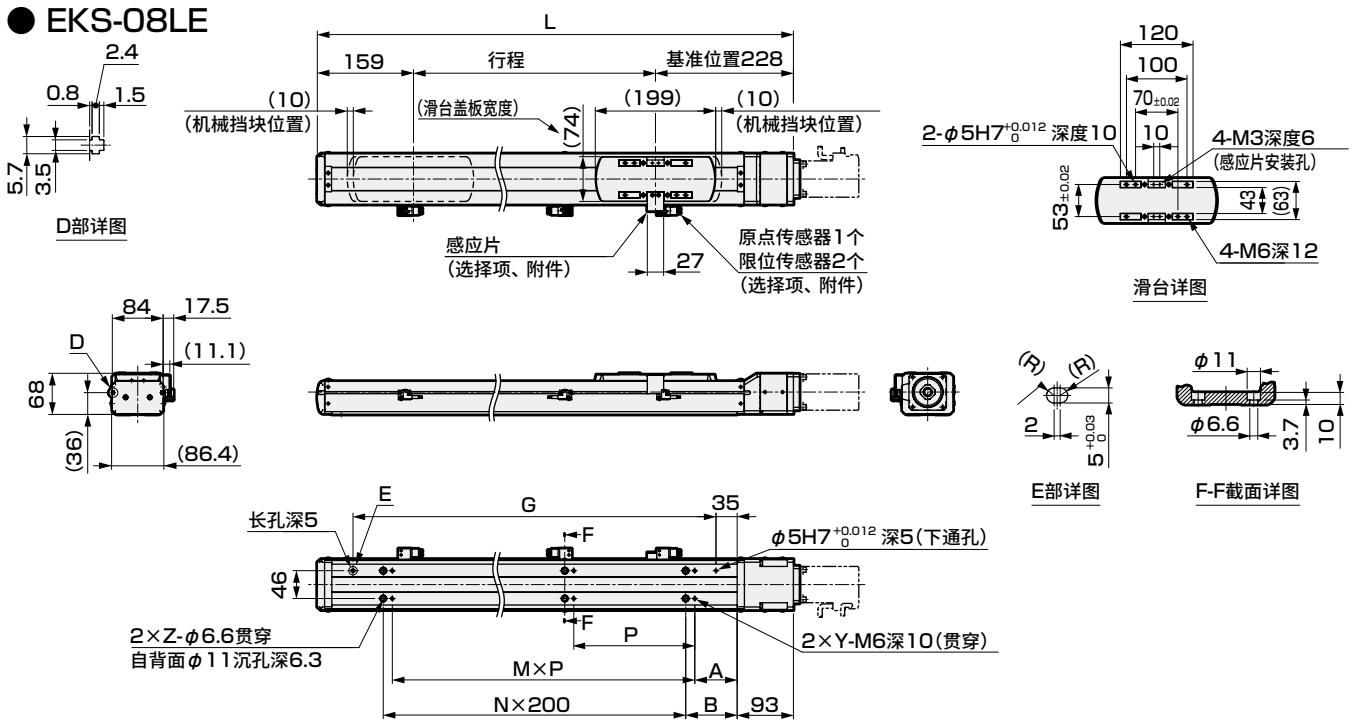


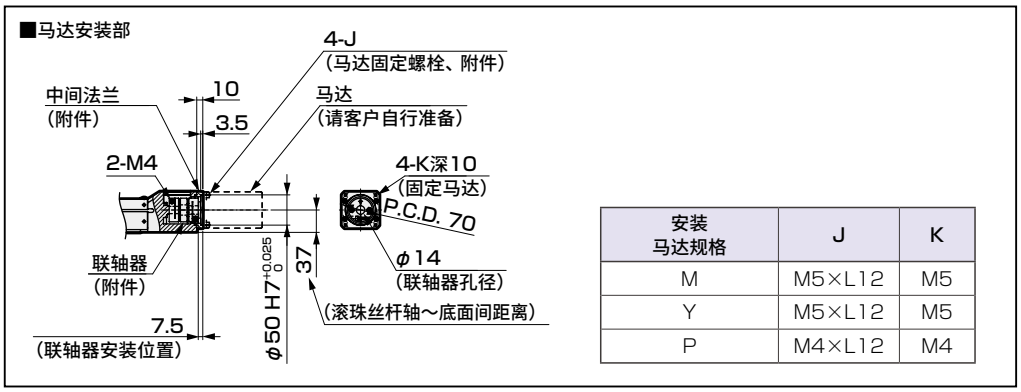


| 安装马达规格 | J | K |
|---|---|---|
| M | M5×L12 | M5 |
| Y | M5×L12 | M5 |
| P | M4×L12 | M4 |

| 行程符号 | 0100 | 0200 | 0300 | 0400 | 0500 | 0600 | 0700 | 0800 | 0900 | 1000 | 1100 | 1200 | 1300 | 1400 | 1500 |
|---|---|---|---|---|---|---|---|---|---|---|---|---|---|---|---|
| 行程 (mm) | 100 | 200 | 300 | 400 | 500 | 600 | 700 | 800 | 900 | 1000 | 1100 | 1200 | 1300 | 1400 | 1500 |
| L | 487 | 587 | 687 | 787 | 887 | 987 | 1087 | 1187 | 1287 | 1387 | 1487 | 1587 | 1687 | 1787 | 1887 |
| A | 65 | 25 | 70 | 120 | 70 | 120 | 70 | 120 | 70 | 120 | 70 | 120 | 70 | 120 | 70 |
| B | 85 | 135 | 85 | 135 | 85 | 135 | 85 | 135 | 85 | 135 | 85 | 135 | 85 | 135 | 85 |
| G | 300 | 400 | 500 | 600 | 700 | 800 | 900 | 1000 | 1100 | 1200 | 1300 | 1400 | 1500 | 1600 | 1700 |
| M | 2 | 2 | 2 | 2 | 3 | 3 | 4 | 4 | 5 | 5 | 6 | 6 | 7 | 7 | 8 |
| N | 1 | 1 | 2 | 2 | 3 | 3 | 4 | 4 | 5 | 5 | 6 | 6 | 7 | 7 | 8 |
| P | 120 | 200 | | | | | | | | | | | | | |
| Y | 3 | 3 | 3 | 3 | 4 | 4 | 5 | 5 | 6 | 6 | 7 | 7 | 8 | 8 | 9 |
| Z | 2 | 2 | 3 | 3 | 4 | 4 | 5 | 5 | 6 | 6 | 7 | 7 | 8 | 8 | 9 |
| 重量(kg) | 8.1 | 9.4 | 10.7 | 12 | 13.3 | 14.6 | 15.9 | 17.2 | 18.5 | 19.8 | 21.1 | 22.4 | 23.7 | 25 | 26.3 |

## 附件一览

【马达安装用部件】

| 安装马达规格 | 联轴器 | 中间法兰固定螺栓 | 马达安装用螺栓 | |
|---|---|---|---|---|
| | | | 尺寸 | 数量 |
| M | 附带发货 | 附带发货 | M5 | 4 |
| Y | | | M5 | 4 |
| P | | | M4 | 4 |

【原点传感器、限位传感器】

| 厂商 | 型号 | 附带数量 |
|---|---|---|
| 欧姆龙 | EE-SX674 | 3 |

※ 关于传感器的规格，请参阅第353页。

电动执行器(无马达型)滑块型

# EKS-08L※

## 马达折回安装型

●适用马达功率：400W

## 型号表示方法

EKS - 08 L R - 20 0300 N NN - M 4 M C B

Ⓐ Ⓑ Ⓒ Ⓓ Ⓔ Ⓕ Ⓖ Ⓗ Ⓘ Ⓙ Ⓚ

**Ⓐ本体尺寸**

| | |
|---|---|
| 08 | 本体宽度84mm |

**Ⓑ马达**

| | |
|---|---|
| L | 无 |

**Ⓒ马达安装方向**

| | |
|---|---|
| R | 右侧折回安装型 |
| D | 下侧折回安装型 |
| L | 左侧折回安装型 |

**Ⓓ导程**

| | |
|---|---|
| 20 | 20mm |
| 40 | 40mm |

**Ⓔ行程**

| | |
|---|---|
| 0100 ～ 1500 | 100mm (每100mm) 1500mm |

**Ⓕ刹车**

| | |
|---|---|
| N | 无 |

**Ⓖ安装马达规格**

| | |
|---|---|
| M | 安装马达规格请根据右表进行选择。 |
| Y | |
| P | |

**Ⓗ马达功率**

| | |
|---|---|
| 4 | 400W |

**Ⓘ马达轴固定方法**

| | |
|---|---|
| M | 摩擦紧固 |

**Ⓙ原点传感器 ※1**

| | |
|---|---|
| N | 无 |
| C | 有 |

**Ⓚ限位传感器 ※1**

| | |
|---|---|
| N | 无 |
| B | 有 |

| 厂商 | 400W |
|---|---|
| 三菱电机 | M |
| 山洋电气 | M |
| 台达电子 | M |
| 安川电机 | Y |
| 基恩士 | Y |
| 松下 | P |
| 欧姆龙 | P |
| 博世力士乐 | P |

※ 马达型号请参阅第301页。

※1 原点传感器与限位传感器为组件。任一项为“无”时，另一项也请选择“无”。

## 规格

| | | | |
|---|---|---|---|
| 适用马达功率 | | 400W 伺服马达 | |
| 驱动方式 | | 滚珠丝杆 φ20 | |
| 行程 | mm | 100～1500 | |
| 导程 | mm | 20 | 40 |
| 最大可搬送重量：kg ※1※2 | 水平 | 79.5 | 18 |
| | 壁挂 | 45 | 18 |
| | 垂直 | 20.5 | 9 |
| 最快速度 | mm/s | 1000 | 2000 |
| 额定推力 ※2 | N | 359 | 179 |
| 重复精度 | mm | ±0.01 | |
| 空转 ※3 | mm | 0.1以下 | |
| 使用环境温度、湿度 | | 0～40℃(不得冻结)<br>20～80%RH(不得结露) | |
| 保存环境温度、湿度 | | 0～40℃(不得冻结)<br>20～80%RH(不得结露) | |
| 环境 | | 无腐蚀性气体、爆炸性气体、粉尘 | |

※1 最大可搬送重量为加减速度0.5G时的数值。
详情请参阅第351页。
※2 额定推力、最大可搬送重量是假设安装的马达可输出额定转矩时的参考值。
※3 隙动差(lost motion)，机械啮合装置中，旋进与旋出至同一位置的读数之差。

## 行程和最快速度

(mm/s)

| 导程＼行程 | 100～700 | 800 | 900 | 1000 | 1100 | 1200 | 1300 | 1400 | 1500 |
|---|---|---|---|---|---|---|---|---|---|
| 20 | 1000 | 980 | 800 | 670 | 560 | 480 | 420 | 360 | 320 |
| 40 | 2000 | 1970 | 1610 | 1340 | 1130 | 970 | 840 | 730 | 650 |

※ 最快速度是指客户安装的马达可输出3000rpm时的转速。
最快速度受到行程的限制。请勿以超限速度运行。

## 允许悬挂长度

(mm)

| 水平 | 导程 | 重量(kg) | A | B | C |
|---|---|---|---|---|---|
| 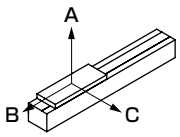 | 20 | 79.5 | 140 | 30 | 60 |
| | 40 | 18 | 420 | 160 | 210 |

| 壁挂 | 导程 | 重量(kg) | A | B | C |
|---|---|---|---|---|---|
| 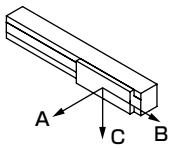 | 20 | 45 | 80 | 50 | 250 |
| | 40 | 18 | 170 | 140 | 370 |

| 垂直 | 导程 | 重量(kg) | A | B | C |
|---|---|---|---|---|---|
| 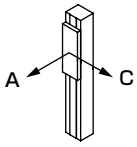 | 20 | 20.5 | 160 | | 160 |
| | 40 | 9 | 270 | | 270 |

※ 加减速度0.5G时的数值。
※ 导程20mm为行程：700mm 加减速度：0.5G，
额定速度：1000mm/s时的值
导程40mm为行程：700mm 加减速度：0.5G，
额定速度：2000mm/s时的值。
详情请参阅第344～349页。

## 外形尺寸图　马达右侧折回安装型

### ● EKS-08LR

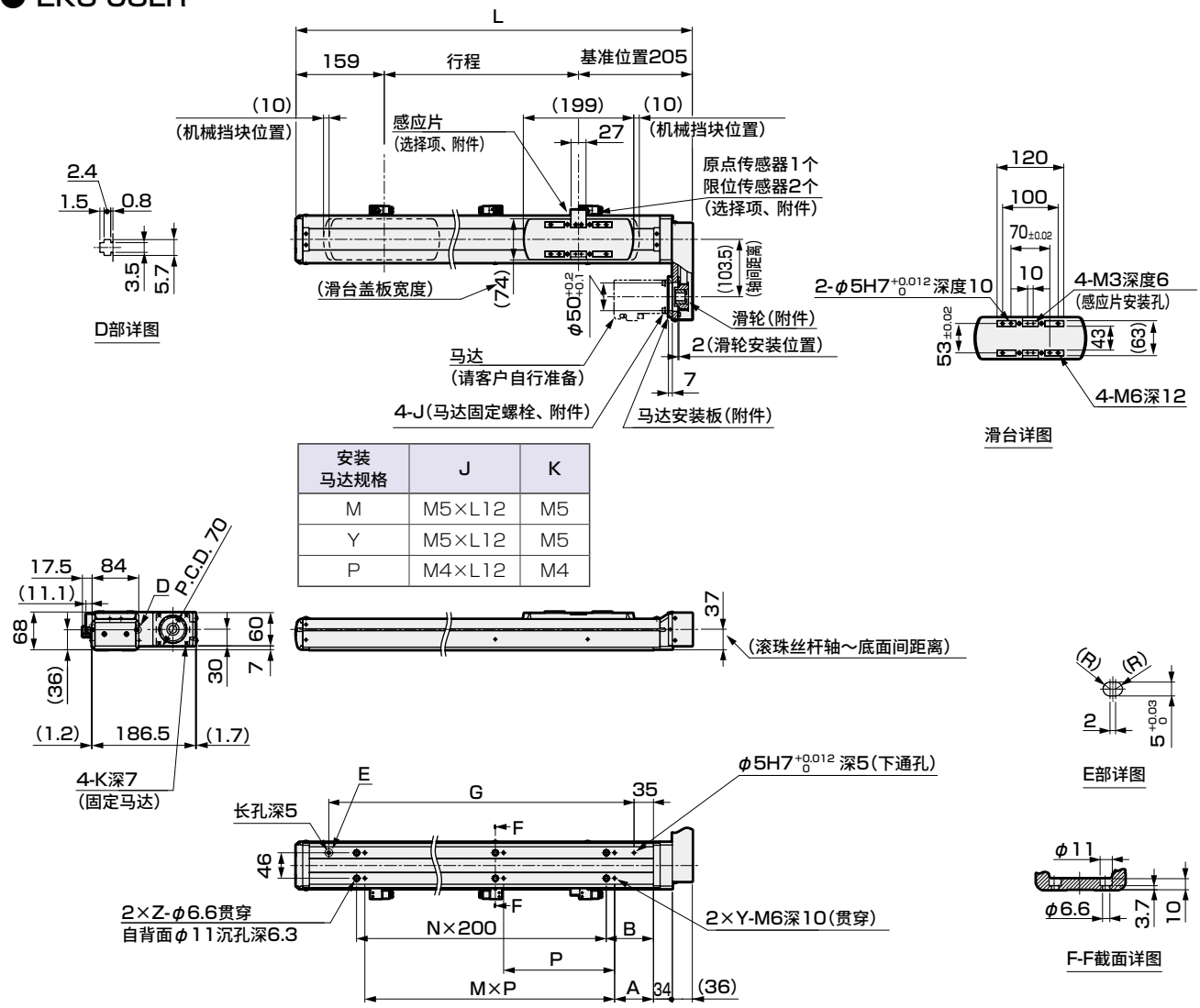


| 安装马达规格 | J | K |
|---|---|---|
| M | M5×L12 | M5 |
| Y | M5×L12 | M5 |
| P | M4×L12 | M4 |

| 行程符号 | 0100 | 0200 | 0300 | 0400 | 0500 | 0600 | 0700 | 0800 | 0900 | 1000 | 1100 | 1200 | 1300 | 1400 | 1500 |
|---|---|---|---|---|---|---|---|---|---|---|---|---|---|---|---|
| 行程 (mm) | 100 | 200 | 300 | 400 | 500 | 600 | 700 | 800 | 900 | 1000 | 1100 | 1200 | 1300 | 1400 | 1500 |
| L | 464 | 564 | 664 | 764 | 864 | 964 | 1064 | 1164 | 1264 | 1364 | 1464 | 1564 | 1664 | 1764 | 1864 |
| A | 65 | 25 | 70 | 120 | 70 | 120 | 70 | 120 | 70 | 120 | 70 | 120 | 70 | 120 | 70 |
| B | 85 | 135 | 85 | 135 | 85 | 135 | 85 | 135 | 85 | 135 | 85 | 135 | 85 | 135 | 85 |
| G | 300 | 400 | 500 | 600 | 700 | 800 | 900 | 1000 | 1100 | 1200 | 1300 | 1400 | 1500 | 1600 | 1700 |
| M | 2 | 2 | 2 | 2 | 3 | 3 | 4 | 4 | 5 | 5 | 6 | 6 | 7 | 7 | 8 |
| N | 1 | 1 | 2 | 2 | 3 | 3 | 4 | 4 | 5 | 5 | 6 | 6 | 7 | 7 | 8 |
| P | 120 | 200 | | | | | | | | | | | | | |
| Y | 3 | 3 | 3 | 3 | 4 | 4 | 5 | 5 | 6 | 6 | 7 | 7 | 8 | 8 | 9 |
| Z | 2 | 2 | 3 | 3 | 4 | 4 | 5 | 5 | 6 | 6 | 7 | 7 | 8 | 8 | 9 |
| 重量(kg) | 8.7 | 10 | 11.3 | 12.6 | 13.9 | 15.2 | 16.5 | 17.8 | 19.1 | 20.4 | 21.7 | 23 | 24.3 | 25.6 | 26.9 |

## 附件一览

**【马达安装用部件】**

| 安装马达规格 | 滑轮 | 马达安装板固定螺栓 | 马达安装用螺栓 | |
|---|---|---|---|---|
| | | | 尺寸 | 数量 |
| M | 附带发货 | 附带发货 | M5 | 4 |
| Y | | | M5 | 4 |
| P | | | M4 | 4 |

**【原点传感器、限位传感器】**

| 厂商 | 型号 | 附带数量 |
|---|---|---|
| 欧姆龙 | EE-SX674 | 3 |

※　关于传感器的规格，请参阅第353页。

# EKS-08L※

## 外形尺寸图　马达下侧折回安装型

### ● EKS-08LD

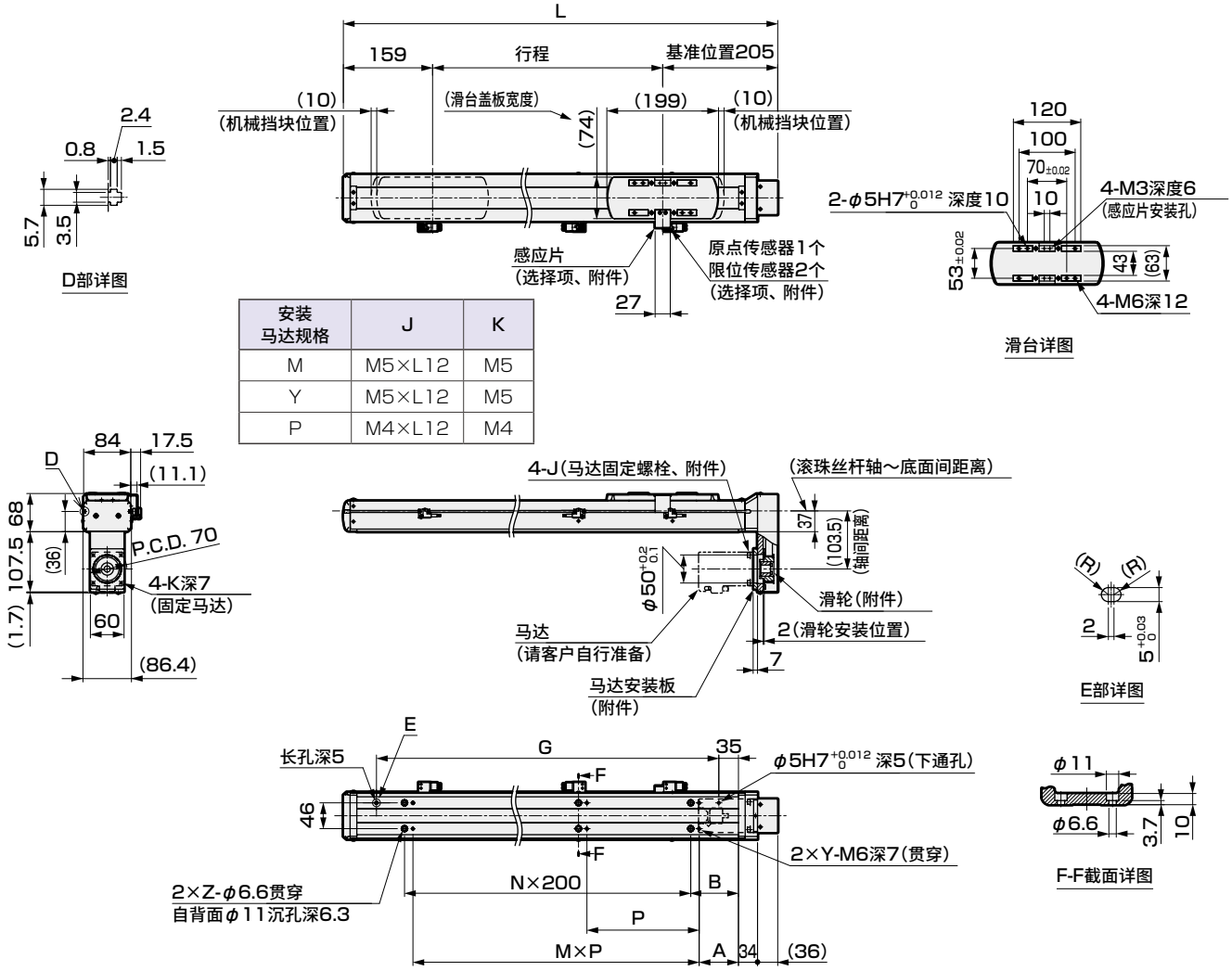


| 安装马达规格 | J | K |
|---|---|---|
| M | M5×L12 | M5 |
| Y | M5×L12 | M5 |
| P | M4×L12 | M4 |

| 行程符号 | 0100 | 0200 | 0300 | 0400 | 0500 | 0600 | 0700 | 0800 | 0900 | 1000 | 1100 | 1200 | 1300 | 1400 | 1500 |
|---|---|---|---|---|---|---|---|---|---|---|---|---|---|---|---|
| 行程 (mm) | 100 | 200 | 300 | 400 | 500 | 600 | 700 | 800 | 900 | 1000 | 1100 | 1200 | 1300 | 1400 | 1500 |
| L | 464 | 564 | 664 | 764 | 864 | 964 | 1064 | 1164 | 1264 | 1364 | 1464 | 1564 | 1664 | 1764 | 1864 |
| A | 65 | 25 | 70 | 120 | 70 | 120 | 70 | 120 | 70 | 120 | 70 | 120 | 70 | 120 | 70 |
| B | 85 | 135 | 85 | 135 | 85 | 135 | 85 | 135 | 85 | 135 | 85 | 135 | 85 | 135 | 85 |
| G | 300 | 400 | 500 | 600 | 700 | 800 | 900 | 1000 | 1100 | 1200 | 1300 | 1400 | 1500 | 1600 | 1700 |
| M | 2 | 2 | 2 | 2 | 3 | 3 | 4 | 4 | 5 | 5 | 6 | 6 | 7 | 7 | 8 |
| N | 1 | 1 | 2 | 2 | 3 | 3 | 4 | 4 | 5 | 5 | 6 | 6 | 7 | 7 | 8 |
| P | 120 | 200 | | | | | | | | | | | | | |
| Y | 3 | 3 | 3 | 3 | 4 | 4 | 5 | 5 | 6 | 6 | 7 | 7 | 8 | 8 | 9 |
| Z | 2 | 2 | 3 | 3 | 4 | 4 | 5 | 5 | 6 | 6 | 7 | 7 | 8 | 8 | 9 |
| 重量(kg) | 8.7 | 10 | 11.3 | 12.6 | 13.9 | 15.2 | 16.5 | 17.8 | 19.1 | 20.4 | 21.7 | 23 | 24.3 | 25.6 | 26.9 |

## 附件一览

【马达安装用部件】

| 安装马达规格 | 滑轮 | 马达安装板固定螺栓 | 马达安装用螺栓 | |
|---|---|---|---|---|
| | | | 尺寸 | 数量 |
| M | 附带发货 | 附带发货 | M5 | 4 |
| Y | | | M5 | 4 |
| P | | | M4 | 4 |

【原点传感器、限位传感器】

| 厂商 | 型号 | 附带数量 |
|---|---|---|
| 欧姆龙 | EE-SX674 | 3 |

※　关于传感器的规格，请参阅第353页。

## 外形尺寸图　马达左侧折回安装型

### ● EKS-08LL

| 安装<br>马达规格 | J | K |
|---|---|---|
| M | M5×L12 | M5 |
| Y | M5×L12 | M5 |
| P | M4×L12 | M4 |

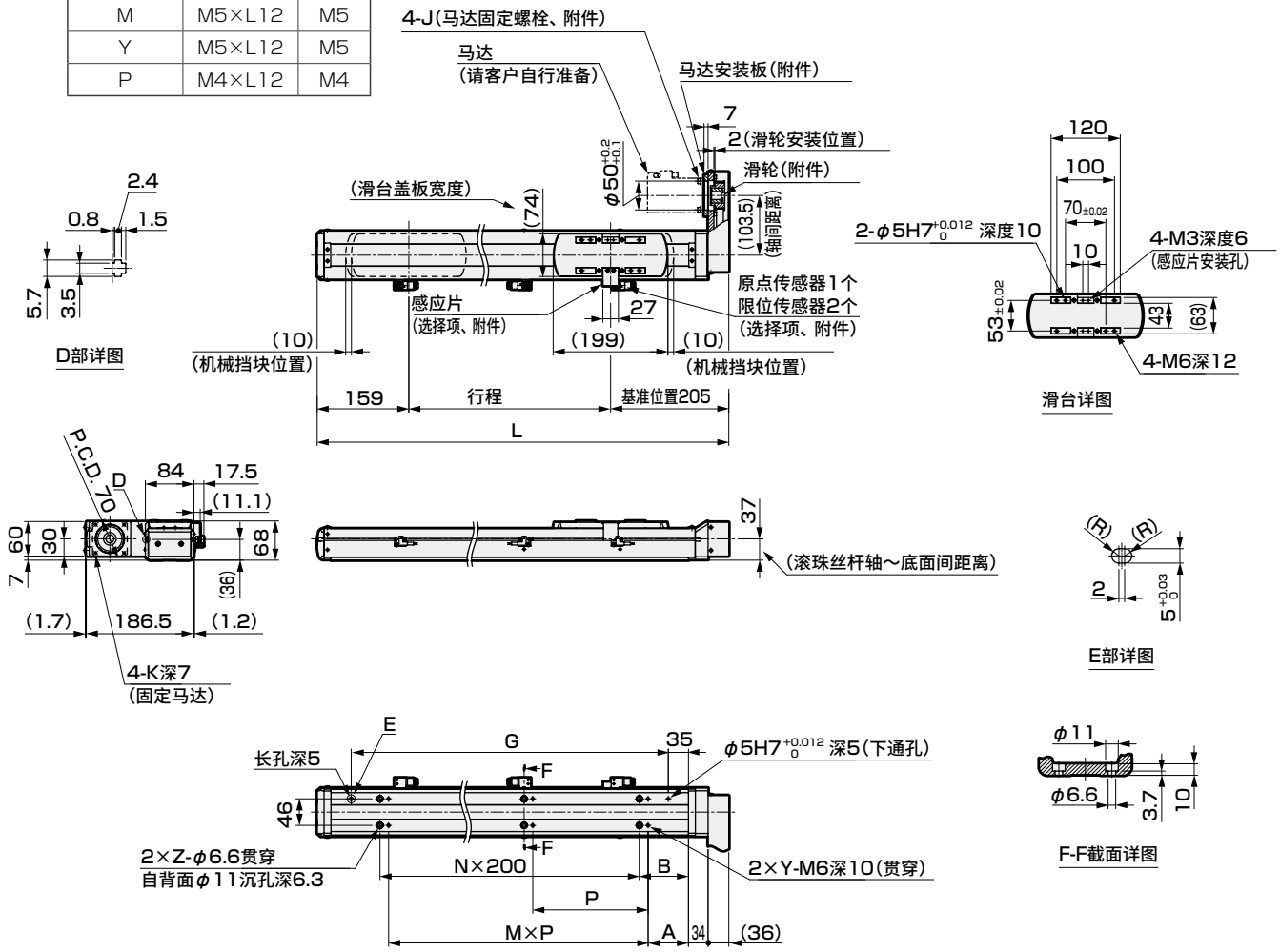


| 行程符号 | 0100 | 0200 | 0300 | 0400 | 0500 | 0600 | 0700 | 0800 | 0900 | 1000 | 1100 | 1200 | 1300 | 1400 | 1500 |
|---|---|---|---|---|---|---|---|---|---|---|---|---|---|---|---|
| 行程 (mm) | 100 | 200 | 300 | 400 | 500 | 600 | 700 | 800 | 900 | 1000 | 1100 | 1200 | 1300 | 1400 | 1500 |
| L | 464 | 564 | 664 | 764 | 864 | 964 | 1064 | 1164 | 1264 | 1364 | 1464 | 1564 | 1664 | 1764 | 1864 |
| A | 65 | 25 | 70 | 120 | 70 | 120 | 70 | 120 | 70 | 120 | 70 | 120 | 70 | 120 | 70 |
| B | 85 | 135 | 85 | 135 | 85 | 135 | 85 | 135 | 85 | 135 | 85 | 135 | 85 | 135 | 85 |
| G | 300 | 400 | 500 | 600 | 700 | 800 | 900 | 1000 | 1100 | 1200 | 1300 | 1400 | 1500 | 1600 | 1700 |
| M | 2 | 2 | 2 | 2 | 3 | 3 | 4 | 4 | 5 | 5 | 6 | 6 | 7 | 7 | 8 |
| N | 1 | 1 | 2 | 2 | 3 | 3 | 4 | 4 | 5 | 5 | 6 | 6 | 7 | 7 | 8 |
| P | 120 | 200 | | | | | | | | | | | | | |
| Y | 3 | 3 | 3 | 3 | 4 | 4 | 5 | 5 | 6 | 6 | 7 | 7 | 8 | 8 | 9 |
| Z | 2 | 2 | 3 | 3 | 4 | 4 | 5 | 5 | 6 | 6 | 7 | 7 | 8 | 8 | 9 |
| 重量(kg) | 8.7 | 10 | 11.3 | 12.6 | 13.9 | 15.2 | 16.5 | 17.8 | 19.1 | 20.4 | 21.7 | 23 | 24.3 | 25.6 | 26.9 |

## 附件一览

**【马达安装用部件】**

| 安装<br>马达规格 | 滑轮 | 马达安装板<br>固定螺栓 | 马达安装用螺栓 | |
|---|---|---|---|---|
| | | | 尺寸 | 数量 |
| M | 附带发货 | 附带发货 | M5 | 4 |
| Y | | | M5 | 4 |
| P | | | M4 | 4 |

**【原点传感器、限位传感器】**

| 厂商 | 型号 | 附带数量 |
|---|---|---|
| 欧姆龙 | EE-SX674 | 3 |

※　关于传感器的规格，请参阅第353页。

## 通用选择项

### 马达直接安装时尺寸

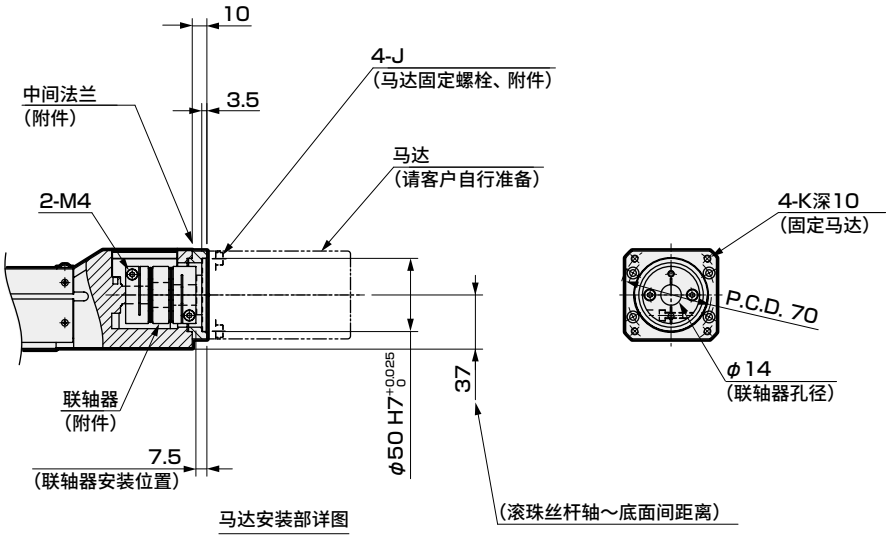


| 安装马达规格 | J | K |
|---|---|---|
| M | M5×L12 | M5 |
| Y | M5×L12 | M5 |
| P | M4×L12 | M4 |

### 马达折回安装型时

马达轴固定方法

**滑轮(附件)**

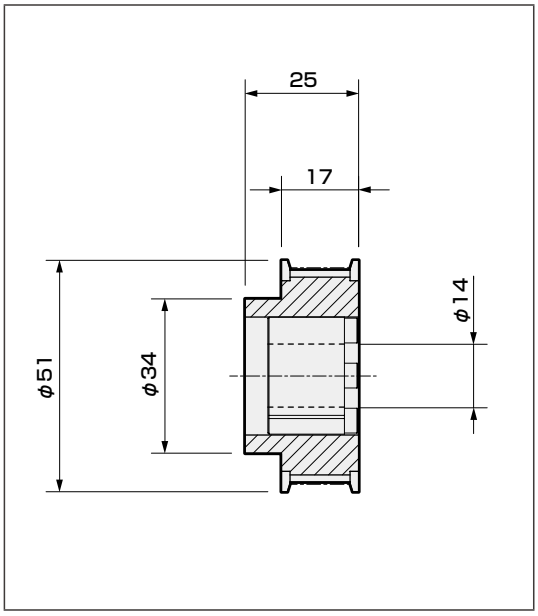

MEMO

电动执行器(无马达型)滑块型

# EKS-10LE

## 马达直接安装型

●适用马达功率：750W

## 型号表示方法

EKS - 10 L E - 25 0300 N NN - M 8 N C B

Ⓐ Ⓑ Ⓒ Ⓓ Ⓔ Ⓕ Ⓖ Ⓗ Ⓘ Ⓙ Ⓚ

**Ⓐ本体尺寸**

| | |
|---|---|
| 10 | 本体宽度104mm |

**Ⓑ马达**

| | |
|---|---|
| L | 无 |

**Ⓒ马达安装方向**

| | |
|---|---|
| E | 直接安装 |

**Ⓓ导程**

| | |
|---|---|
| 25 | 25mm |
| 50 | 50mm |

**Ⓔ行程**

| | |
|---|---|
| 0100 ～ 1500 | 100mm (每100mm) 1500mm |

**Ⓕ刹车**

| | |
|---|---|
| N | 无 |

**Ⓖ安装马达规格**

| | |
|---|---|
| M | 安装马达规格请根据右表进行选择。 |
| Y | |
| P | |

**Ⓗ马达功率**

| | |
|---|---|
| 8 | 750W |

**Ⓘ马达轴固定方法**

| | |
|---|---|
| N | 直接安装时 |

**Ⓙ原点传感器 ※1**

| | |
|---|---|
| N | 无 |
| C | 有 |

**Ⓚ限位传感器 ※1**

| | |
|---|---|
| N | 无 |
| B | 有 |

| 厂商 | 750W |
|---|---|
| 三菱电机 | M |
| 山洋电气 | M |
| 台达电子 | M |
| 安川电机 | Y |
| 基恩士 | Y |
| 松下 | P |
| 欧姆龙 | P |
| 博世力士乐 | P |

※1　原点传感器与限位传感器为组件。任一项为“无”时，另一项也请选择“无”。

※　马达型号请参阅第301页。

## 规格

| | | | |
|---|---|---|---|
| 适用马达功率 | | 750W 伺服马达 | |
| 驱动方式 | | 滚珠丝杆　φ25 | |
| 行程 | mm | 100～1500 | |
| 导程 | mm | 25 | 50 |
| 最大可搬送重量：kg ※1※2 | 水平 | 118.5 | 40 |
| | 壁挂 | 76 | 40 |
| | 垂直 | 33.5 | 14.5 |
| 最快速度 | mm/s | 1250 | 2500 |
| 额定推力 ※2 | N | 540 | 270 |
| 重复精度 | mm | ±0.01 | |
| 空转 ※3 | mm | 0.1以下 | |
| 使用环境温度、湿度 | | 0～40℃(不得冻结) 20～80%RH(不得结露) | |
| 保存环境温度、湿度 | | 0～40℃(不得冻结) 20～80%RH(不得结露) | |
| 环境 | | 无腐蚀性气体、爆炸性气体、粉尘 | |

※1　最大可搬送重量为加减速度0.5G时的数值。
　　详情请参阅第350页。
※2　额定推力、最大可搬送重量是假设安装的马达可输出额定转矩时的参考值。
※3　隙动差(lost motion)，机械啮合装置中，旋进与旋出至同一位置的读数之差。

## 行程和最快速度

(mm/s)

| 导程＼行程 | 100～900 | 1000 | 1100 | 1200 | 1300 | 1400 | 1500 |
|---|---|---|---|---|---|---|---|
| 25 | 1250 | 1050 | 890 | 760 | 660 | 580 | 510 |
| 50 | 2500 | 2110 | 1790 | 1530 | 1330 | 1160 | 1030 |

※　最快速度是指客户安装的马达可输出3000rpm时的转速。
　　最快速度受到行程的限制。请勿以超限速度运行。

## 允许悬挂长度

(mm)

| 水平 | 导程 | 重量(kg) | A | B | C |
|---|---|---|---|---|---|
| 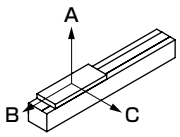 | 25 | 118.5 | 200 | 50 | 100 |
| | 50 | 40 | 420 | 150 | 220 |

| 壁挂 | 导程 | 重量(kg) | A | B | C |
|---|---|---|---|---|---|
| 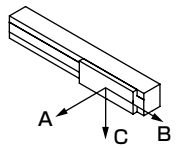 | 25 | 76 | 110 | 70 | 280 |
| | 50 | 40 | 160 | 120 | 350 |

| 垂直 | 导程 | 重量(kg) | A | B | C |
|---|---|---|---|---|---|
| 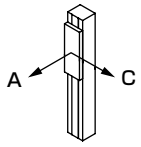 | 25 | 33.5 | 210 | | 210 |
| | 50 | 14.5 | 370 | | 370 |

※　加减速度0.5G时的数值。
※　导程25mm为行程：900mm　加减速度：0.5G，
　　额定速度：1250mm/s时的值
　　导程50mm为行程：900mm　加减速度：0.5G，
　　额定速度：2500mm/s时的值。
　　详情请参阅第344～349页。

## 外形尺寸图 马达直接安装

### ● EKS-10LE

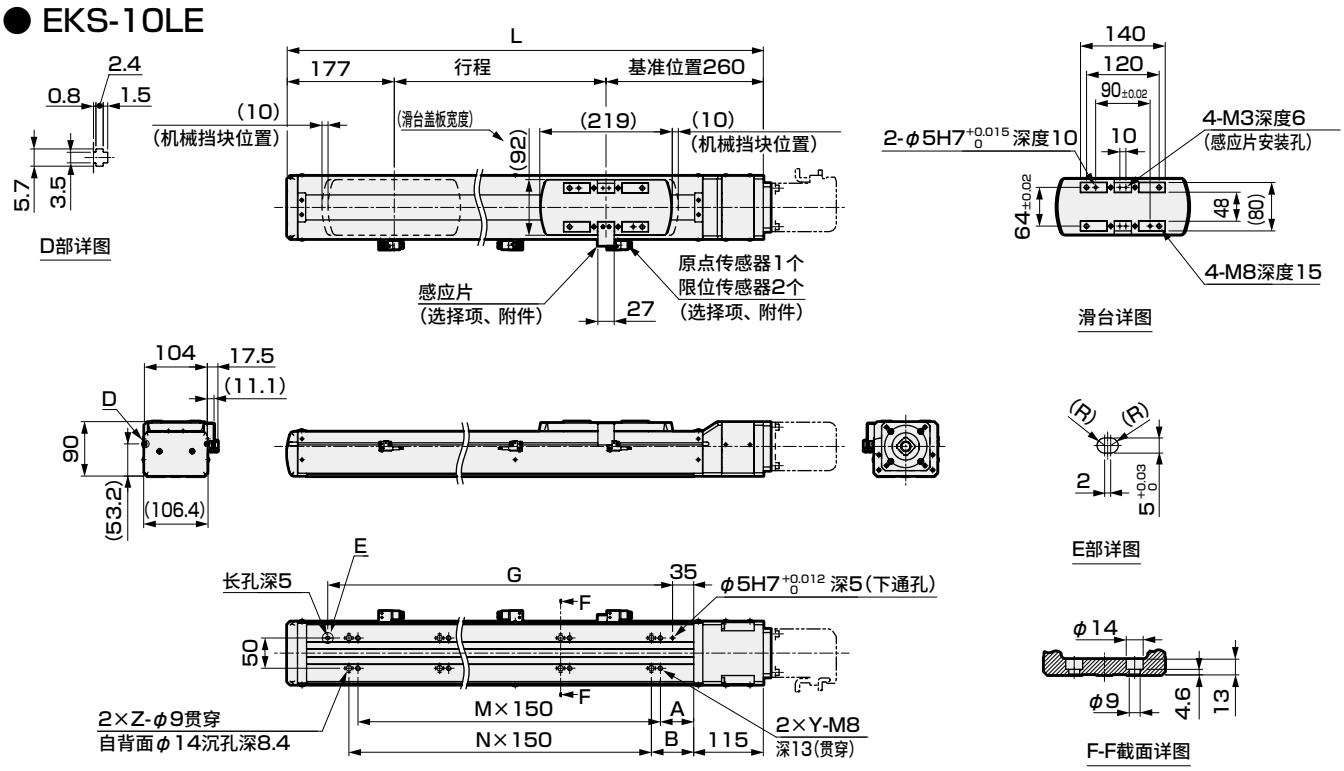


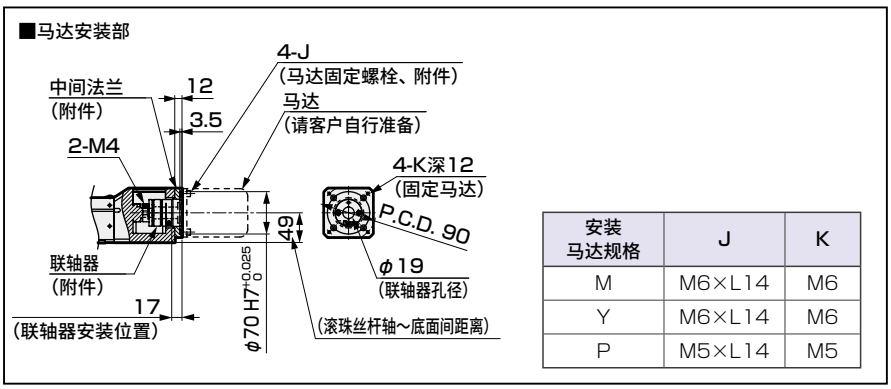


| 安装马达规格 | J | K |
|---|---|---|
| M | M6×L14 | M6 |
| Y | M6×L14 | M6 |
| P | M5×L14 | M5 |

| 行程符号 | 0100 | 0200 | 0300 | 0400 | 0500 | 0600 | 0700 | 0800 | 0900 | 1000 | 1100 | 1200 | 1300 | 1400 | 1500 |
|---|---|---|---|---|---|---|---|---|---|---|---|---|---|---|---|
| 行程 (mm) | 100 | 200 | 300 | 400 | 500 | 600 | 700 | 800 | 900 | 1000 | 1100 | 1200 | 1300 | 1400 | 1500 |
| L | 537 | 637 | 737 | 837 | 937 | 1037 | 1137 | 1237 | 1337 | 1437 | 1537 | 1637 | 1737 | 1837 | 1937 |
| A | 45 | 80 | 55 | 105 | 80 | 55 | 105 | 80 | 55 | 105 | 80 | 55 | 105 | 80 | 55 |
| B | 120 | 95 | 70 | 120 | 95 | 70 | 120 | 95 | 70 | 120 | 95 | 70 | 120 | 95 | 70 |
| G | 320 | 420 | 520 | 620 | 720 | 820 | 920 | 1020 | 1120 | 1220 | 1320 | 1420 | 1520 | 1620 | 1720 |
| M | 2 | 2 | 3 | 3 | 4 | 5 | 5 | 6 | 7 | 7 | 8 | 9 | 9 | 10 | 11 |
| N | 1 | 2 | 3 | 3 | 4 | 5 | 5 | 6 | 7 | 7 | 8 | 9 | 9 | 10 | 11 |
| Y | 3 | 3 | 4 | 4 | 5 | 6 | 6 | 7 | 8 | 8 | 9 | 10 | 10 | 11 | 12 |
| Z | 2 | 3 | 4 | 4 | 5 | 6 | 6 | 7 | 8 | 8 | 9 | 10 | 10 | 11 | 12 |
| 重量(kg) | 14.7 | 16.8 | 18.8 | 20.9 | 22.9 | 25 | 27 | 29.1 | 31.2 | 33.2 | 35.3 | 37.3 | 39.4 | 41.5 | 43.5 |

## 附件一览

**【马达安装用部件】**

| 安装马达规格 | 联轴器 | 中间法兰固定螺栓 | 马达安装用螺栓 | |
|---|---|---|---|---|
| | | | 尺寸 | 数量 |
| M | 附带发货 | 附带发货 | M6 | 4 |
| Y | | | M6 | 4 |
| P | | | M5 | 4 |

**【原点传感器、限位传感器】**

| 厂商 | 型号 | 附带数量 |
|---|---|---|
| 欧姆龙 | EE-SX674 | 3 |

※ 关于传感器的规格，请参阅第353页。

电动执行器(无马达型)滑块型

# EKS-10L※

## 马达折回安装型

●适用马达功率：750W

## 型号表示方法

EKS - 10 L R - 25 0300 N NN - M 8 M C B

Ⓐ Ⓑ Ⓒ Ⓓ Ⓔ Ⓕ Ⓖ Ⓗ Ⓘ Ⓙ Ⓚ

**Ⓐ本体尺寸**

| | |
|---|---|
| 10 | 本体宽度104mm |

**Ⓑ马达**

| | |
|---|---|
| L | 无 |

**Ⓒ马达安装方向**

| | |
|---|---|
| R | 右侧折回安装型 |
| D | 下侧折回安装型 |
| L | 左侧折回安装型 |

**Ⓓ导程**

| | |
|---|---|
| 25 | 25mm |
| 50 | 50mm |

**Ⓔ行程**

| | |
|---|---|
| 0100 ～ 1500 | 100mm (每100mm) 1500mm |

**Ⓕ刹车**

| | |
|---|---|
| N | 无 |

**Ⓖ安装马达规格**

| | |
|---|---|
| M | 安装马达规格请根据右表进行选择。 |
| Y | |
| P | |

**Ⓗ马达功率**

| | |
|---|---|
| 8 | 750W |

**Ⓘ马达轴固定方法**

| | |
|---|---|
| M | 摩擦紧固 |

**Ⓙ原点传感器 ※1**

| | |
|---|---|
| N | 无 |
| C | 有 |

**Ⓚ限位传感器 ※1**

| | |
|---|---|
| N | 无 |
| B | 有 |

| 厂商 | 750W |
|---|---|
| 三菱电机 | M |
| 山洋电气 | M |
| 台达电子 | M |
| 安川电机 | Y |
| 基恩士 | Y |
| 松下 | P |
| 欧姆龙 | P |
| 博世力士乐 | P |

※1 原点传感器与限位传感器为组件。任一项为“无”时，另一项也请选择“无”。

※ 马达型号请参阅第301页。

## 规格

| | | | |
|---|---|---|---|
| 适用马达功率 | | 750W 伺服马达 | |
| 驱动方式 | | 滚珠丝杆 φ25 | |
| 行程 | mm | 100～1500 | |
| 导程 | mm | 25 | 50 |
| 最大可搬送重量：kg ※1※2 | 水平 | 92.5 | 37.5 |
| | 壁挂 | 76 | 37.5 |
| | 垂直 | 28 | 12.5 |
| 最快速度 | mm/s | 1250 | 2500 |
| 额定推力 ※2 | N | 540 | 270 |
| 重复精度 | mm | ±0.01 | |
| 空转 ※3 | mm | 0.1以下 | |
| 使用环境温度、湿度 | | 0～40℃(不得冻结)<br>20～80%RH(不得结露) | |
| 保存环境温度、湿度 | | 0～40℃(不得冻结)<br>20～80%RH(不得结露) | |
| 环境 | | 无腐蚀性气体、爆炸性气体、粉尘 | |

※1 最大可搬送重量为加减速度0.5G时的数值。
详情请参阅第351页。
※2 额定推力、最大可搬送重量是假设安装的马达可输出额定转矩时的参考值。
※3 隙动差(lost motion)，机械啮合装置中，旋进与旋出至同一位置的读数之差。

## 行程和最快速度

(mm/s)

| 导程＼行程 | 100～900 | 1000 | 1100 | 1200 | 1300 | 1400 | 1500 |
|---|---|---|---|---|---|---|---|
| 25 | 1250 | 1050 | 890 | 760 | 660 | 580 | 510 |
| 50 | 2500 | 2110 | 1790 | 1530 | 1330 | 1160 | 1030 |

※ 最快速度是指客户安装的马达可输出3000rpm时的转速。
最快速度受到行程的限制。请勿以超限速度运行。

## 允许悬挂长度

(mm)

| 水平 | 导程 | 重量(kg) | A | B | C |
|---|---|---|---|---|---|
| 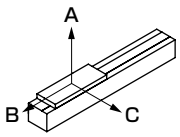 | 25 | 92.5 | 280 | 80 | 130 |
| | 50 | 37.5 | 460 | 160 | 230 |

| 壁挂 | 导程 | 重量(kg) | A | B | C |
|---|---|---|---|---|---|
| 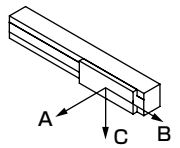 | 25 | 76 | 110 | 70 | 280 |
| | 50 | 37.5 | 170 | 130 | 390 |

| 垂直 | 导程 | 重量(kg) | A | B | C |
|---|---|---|---|---|---|
| 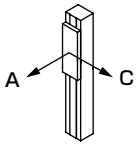 | 25 | 28 | 260 | | 260 |
| | 50 | 12.5 | 440 | | 440 |

※ 加减速度0.5G时的数值。
※ 导程25mm为行程：900mm 加减速度：0.5G，
额定速度：1250mm/s时的值
导程50mm为行程：900mm 加减速度：0.5G，
额定速度：2500mm/s时的值。
详情请参阅第344～349页。

## 外形尺寸图　马达右侧折回安装型

### ● EKS-10LR

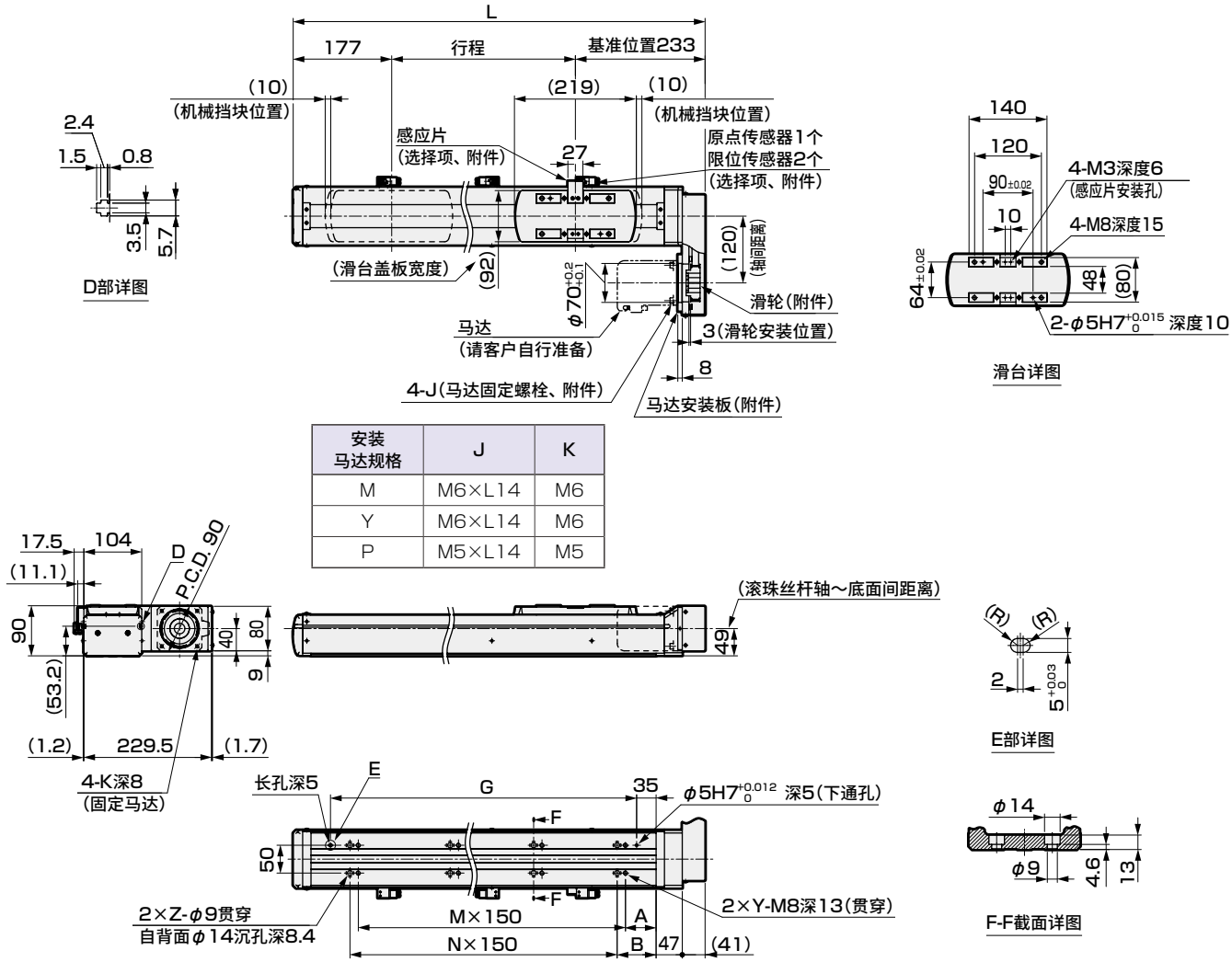


| 安装马达规格 | J | K |
|---|---|---|
| M | M6×L14 | M6 |
| Y | M6×L14 | M6 |
| P | M5×L14 | M5 |

| 行程符号 | 0100 | 0200 | 0300 | 0400 | 0500 | 0600 | 0700 | 0800 | 0900 | 1000 | 1100 | 1200 | 1300 | 1400 | 1500 |
|---|---|---|---|---|---|---|---|---|---|---|---|---|---|---|---|
| 行程 (mm) | 100 | 200 | 300 | 400 | 500 | 600 | 700 | 800 | 900 | 1000 | 1100 | 1200 | 1300 | 1400 | 1500 |
| L | 510 | 610 | 710 | 810 | 910 | 1010 | 1110 | 1210 | 1310 | 1410 | 1510 | 1610 | 1710 | 1810 | 1910 |
| A | 45 | 80 | 55 | 105 | 80 | 55 | 105 | 80 | 55 | 105 | 80 | 55 | 105 | 80 | 55 |
| B | 120 | 95 | 70 | 120 | 95 | 70 | 120 | 95 | 70 | 120 | 95 | 70 | 120 | 95 | 70 |
| G | 320 | 420 | 520 | 620 | 720 | 820 | 920 | 1020 | 1120 | 1220 | 1320 | 1420 | 1520 | 1620 | 1720 |
| M | 2 | 2 | 3 | 3 | 4 | 5 | 5 | 6 | 7 | 7 | 8 | 9 | 9 | 10 | 11 |
| N | 1 | 2 | 3 | 3 | 4 | 5 | 5 | 6 | 7 | 7 | 8 | 9 | 9 | 10 | 11 |
| Y | 3 | 3 | 4 | 4 | 5 | 6 | 6 | 7 | 8 | 8 | 9 | 10 | 10 | 11 | 12 |
| Z | 2 | 3 | 4 | 4 | 5 | 6 | 6 | 7 | 8 | 8 | 9 | 10 | 10 | 11 | 12 |
| 重量(kg) | 15.6 | 17.7 | 19.8 | 21.8 | 23.9 | 25.9 | 28 | 30.1 | 32.1 | 34.2 | 36.2 | 38.3 | 40.4 | 42.4 | 44.5 |

## 附件一览

**【马达安装用部件】**

| 安装马达规格 | 滑轮 | 马达安装板固定螺栓 | 马达安装用螺栓 | |
|---|---|---|---|---|
| | | | 尺寸 | 数量 |
| M | 附带发货 | 附带发货 | M6 | 4 |
| Y | | | M6 | 4 |
| P | | | M5 | 4 |

**【原点传感器、限位传感器】**

| 厂商 | 型号 | 附带数量 |
|---|---|---|
| 欧姆龙 | EE-SX674 | 3 |

※　关于传感器的规格，请参阅第353页。

## 外形尺寸图　马达下侧折回安装型

### ● EKS-10LD

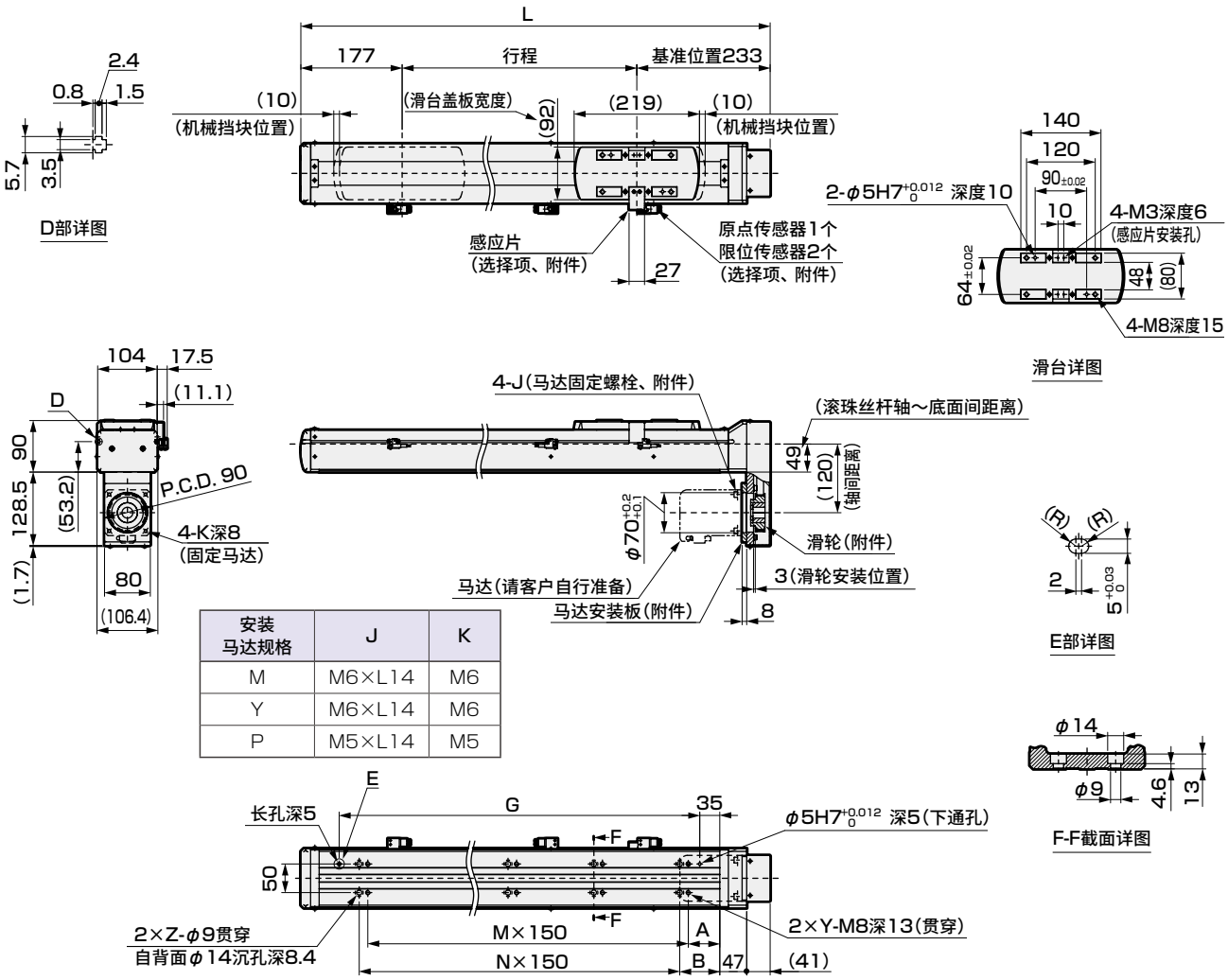


| 安装马达规格 | J | K |
|---|---|---|
| M | M6×L14 | M6 |
| Y | M6×L14 | M6 |
| P | M5×L14 | M5 |

| 行程符号 | 0100 | 0200 | 0300 | 0400 | 0500 | 0600 | 0700 | 0800 | 0900 | 1000 | 1100 | 1200 | 1300 | 1400 | 1500 |
|---|---|---|---|---|---|---|---|---|---|---|---|---|---|---|---|
| 行程 (mm) | 100 | 200 | 300 | 400 | 500 | 600 | 700 | 800 | 900 | 1000 | 1100 | 1200 | 1300 | 1400 | 1500 |
| L | 510 | 610 | 710 | 810 | 910 | 1010 | 1110 | 1210 | 1310 | 1410 | 1510 | 1610 | 1710 | 1810 | 1910 |
| A | 45 | 80 | 55 | 105 | 80 | 55 | 105 | 80 | 55 | 105 | 80 | 55 | 105 | 80 | 55 |
| B | 120 | 95 | 70 | 120 | 95 | 70 | 120 | 95 | 70 | 120 | 95 | 70 | 120 | 95 | 70 |
| G | 320 | 420 | 520 | 620 | 720 | 820 | 920 | 1020 | 1120 | 1220 | 1320 | 1420 | 1520 | 1620 | 1720 |
| M | 2 | 2 | 3 | 3 | 4 | 5 | 5 | 6 | 7 | 7 | 8 | 9 | 9 | 10 | 11 |
| N | 1 | 2 | 3 | 3 | 4 | 5 | 5 | 6 | 7 | 7 | 8 | 9 | 9 | 10 | 11 |
| Y | 3 | 3 | 4 | 4 | 5 | 6 | 6 | 7 | 8 | 8 | 9 | 10 | 10 | 11 | 12 |
| Z | 2 | 3 | 4 | 4 | 5 | 6 | 6 | 7 | 8 | 8 | 9 | 10 | 10 | 11 | 12 |
| 重量(kg) | 15.6 | 17.7 | 19.8 | 21.8 | 23.9 | 25.9 | 28 | 30.1 | 32.1 | 34.2 | 36.2 | 38.3 | 40.4 | 42.4 | 44.5 |

## 附件一览

**【马达安装用部件】**

| 安装马达规格 | 滑轮 | 马达安装板固定螺栓 | 马达安装用螺栓 | |
|---|---|---|---|---|
| | | | 尺寸 | 数量 |
| M | 附带发货 | 附带发货 | M6 | 4 |
| Y | | | M6 | 4 |
| P | | | M5 | 4 |

**【原点传感器、限位传感器】**

| 厂商 | 型号 | 附带数量 |
|---|---|---|
| 欧姆龙 | EE-SX674 | 3 |

※　关于传感器的规格，请参阅第353页。

## 外形尺寸图　马达左侧折回安装型

### ● EKS-10LL

| 安装马达规格 | J | K |
|---|---|---|
| M | M6×L14 | M6 |
| Y | M6×L14 | M6 |
| P | M5×L14 | M5 |

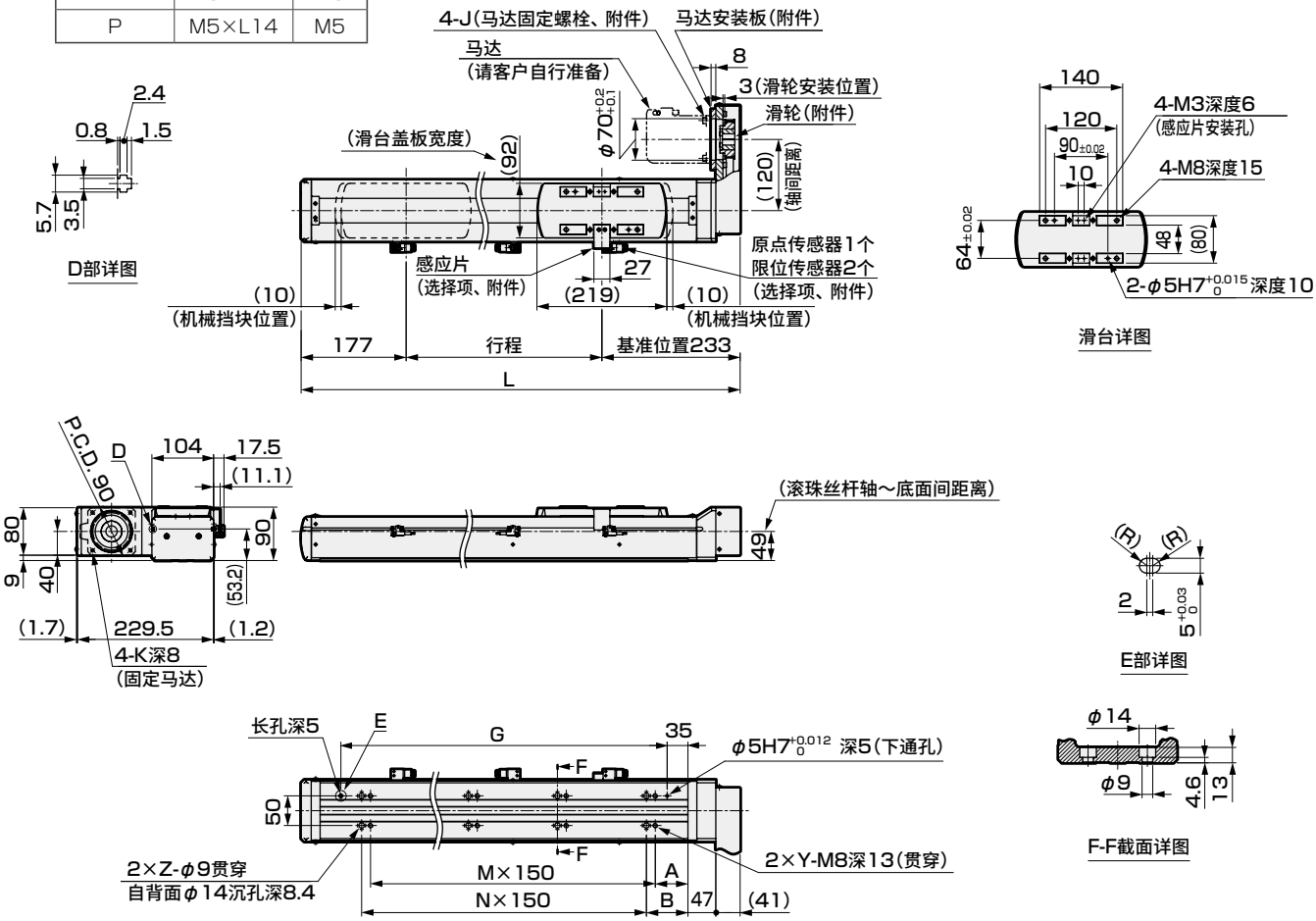


| 行程符号 | 0100 | 0200 | 0300 | 0400 | 0500 | 0600 | 0700 | 0800 | 0900 | 1000 | 1100 | 1200 | 1300 | 1400 | 1500 |
|---|---|---|---|---|---|---|---|---|---|---|---|---|---|---|---|
| 行程 (mm) | 100 | 200 | 300 | 400 | 500 | 600 | 700 | 800 | 900 | 1000 | 1100 | 1200 | 1300 | 1400 | 1500 |
| L | 510 | 610 | 710 | 810 | 910 | 1010 | 1110 | 1210 | 1310 | 1410 | 1510 | 1610 | 1710 | 1810 | 1910 |
| A | 45 | 80 | 55 | 105 | 80 | 55 | 105 | 80 | 55 | 105 | 80 | 55 | 105 | 80 | 55 |
| B | 120 | 95 | 70 | 120 | 95 | 70 | 120 | 95 | 70 | 120 | 95 | 70 | 120 | 95 | 70 |
| G | 320 | 420 | 520 | 620 | 720 | 820 | 920 | 1020 | 1120 | 1220 | 1320 | 1420 | 1520 | 1620 | 1720 |
| M | 2 | 2 | 3 | 3 | 4 | 5 | 5 | 6 | 7 | 7 | 8 | 9 | 9 | 10 | 11 |
| N | 1 | 2 | 3 | 3 | 4 | 5 | 5 | 6 | 7 | 7 | 8 | 9 | 9 | 10 | 11 |
| Y | 3 | 3 | 4 | 4 | 5 | 6 | 6 | 7 | 8 | 8 | 9 | 10 | 10 | 11 | 12 |
| Z | 2 | 3 | 4 | 4 | 5 | 6 | 6 | 7 | 8 | 8 | 9 | 10 | 10 | 11 | 12 |
| 重量(kg) | 15.6 | 17.7 | 19.8 | 21.8 | 23.9 | 25.9 | 28 | 30.1 | 32.1 | 34.2 | 36.2 | 38.3 | 40.4 | 42.4 | 44.5 |

## 附件一览

**【马达安装用部件】**

| 安装马达规格 | 滑轮 | 马达安装板固定螺栓 | 马达安装用螺栓 | |
|---|---|---|---|---|
| | | | 尺寸 | 数量 |
| M | 附带发货 | 附带发货 | M6 | 4 |
| Y | | | M6 | 4 |
| P | | | M5 | 4 |

**【原点传感器、限位传感器】**

| 厂商 | 型号 | 附带数量 |
|---|---|---|
| 欧姆龙 | EE-SX674 | 3 |

※　关于传感器的规格，请参阅第353页。

## 通用选择项

### 马达直接安装时尺寸

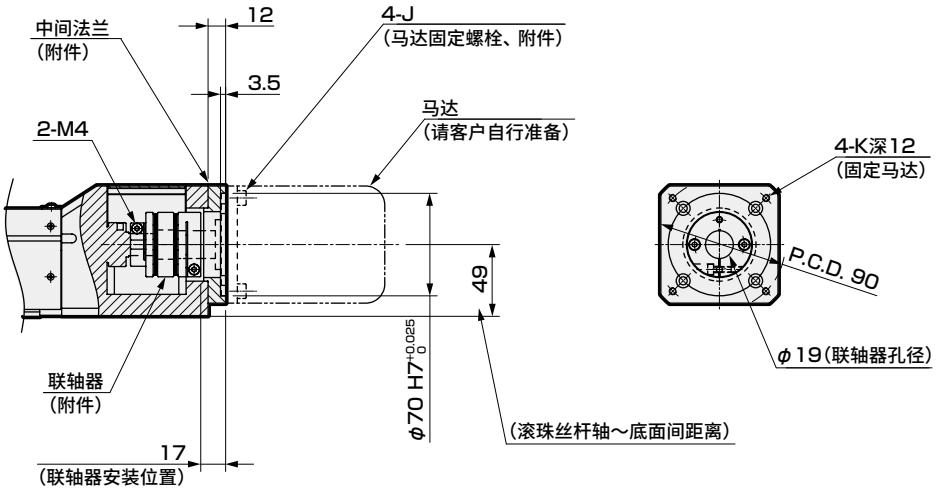


马达安装部详图

| 安装马达规格 | J | K |
|---|---|---|
| M | M6×L14 | M6 |
| Y | M6×L14 | M6 |
| P | M5×L14 | M5 |

### 马达折回安装型时

马达轴固定方法
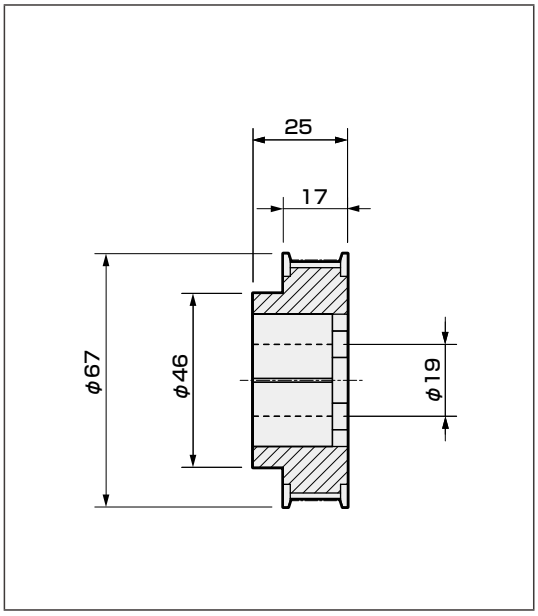
**滑轮(附件)**