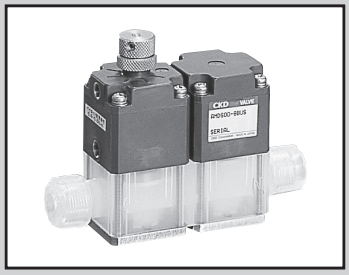

化学液体用气控阀·回吸阀一体型

AMDSZ0·AMDS00 Series

减少配管工时，实现紧凑化

●最大回吸量：0.04cm³·0.12cm³

规格

项 目			AMDSZ0-※	AMDS00-※
使用流体			化学液体、纯水(注1)	
流体温度		℃	5～80	
耐压力		MPa	0.6	
使用压力		MPa	0～0.2	
环境温度		℃	0～60	
安装方式			使气口垂直的横向安装(使OUT侧气口朝上)	
配管方式			ODφ3配管连接 OD1/8"配管连接	ODφ6配管连接 OD1/4"配管连接
执行器部	控制压力	MPa	0.3～0.5	
	控制气口		M5	
最大回吸量		cm³	0.04	0.12
通径			φ2	φ4
Cv值			0.08	0.32

注1：不可用于酸性流体。用于酸性流体、氨水时，请咨询本公司。
请确认产品构成材料与所使用流体、环境气体的适用性后，再使用。(适用性核对表请参照卷头第15页。)

使用示例和关联产品

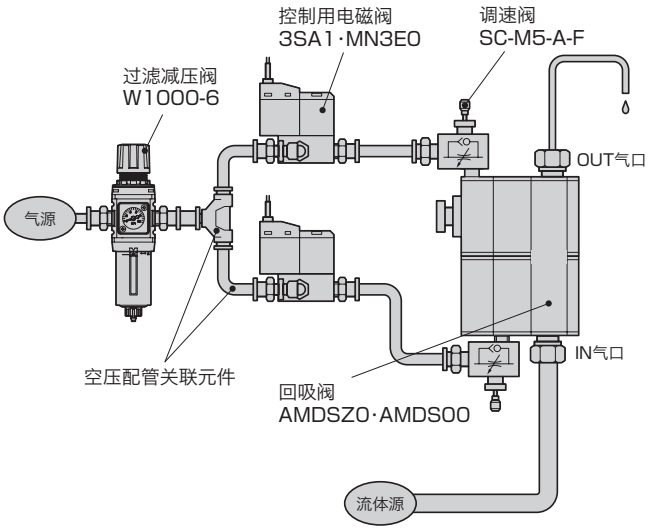

※关于相关产品，请参阅空压综合样本、洁净元件样本。

内部结构及部件一览表

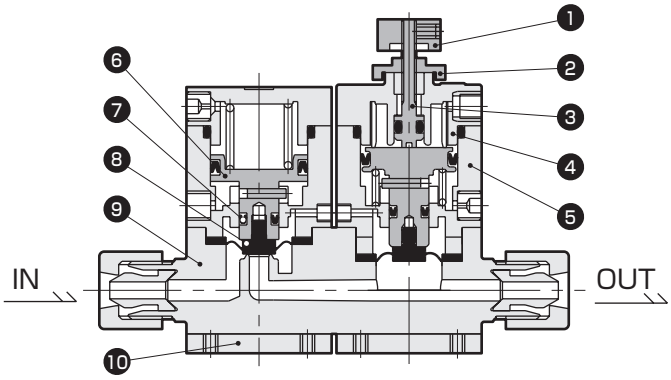

编号	部件名称	材质
1	旋钮	SUS303
2	锁紧螺母	SUS303
3	调整杆	SUS303
4	罩盖	PPS
5	缸体	PPS
6	活塞杆	SUS303
7	Y形密封圈	NBR
8	膜片	PTFE
9	阀体	PFA、PTFE
10	安装板	SUS304

材质和构造可能因型号而异。详情请垂询本公司。

使用前请务必阅读卷头第7～16页的使用注意事项。

型号表示方法

●AMDSZ系列

AMDSZ0 - 3US

机种型号

Ⓐ配管方式

Ⓐ 配管方式						
3US	6BUS	3UP	6BUP	3UF	3UR	6BUR
SUPER型 柱形接头 一体型		SUPER 300型 柱形接头 P系列一体型		F-LOCK 20系列 接头一体型	F-LOCK 60系列 接头一体型	
φ3×φ2配管连接	1/8"×0.086"配管连接	φ3×φ2配管连接	1/8"×0.086"配管连接	φ3×φ2配管连接	φ3×φ2配管连接	1/8"×1/16"配管连接
符号 内容						
阀体材质						
PFA成型阀体或PTFE切削阀体	PFA		PFA	PTFE	PTFE	

※PTFE切削品制作时有所不同。

●AMDSO系列

AMDS00 - 6UR

机种型号

Ⓐ配管方式

Ⓐ 配管方式										
6US	8BUS	6UP	8BUP	6UF	8BUF	6UR	8BUR	6UK	8BUK	8BUW
SUPER型 柱形接头 一体型		SUPER 300型 柱形接头 P系列一体型		F-LOCK 20系列 接头一体型		F-LOCK 60系列 接头一体型		FINAL LOCK 接头 一体型		FLARTEC 接头 一体型
φ6×φ4配管连接	1/4"×5/32"配管连接	φ6×φ4配管连接	1/4"×5/32"配管连接	φ6×φ4配管连接	φ6.35×φ4.3配管连接	φ6×φ4配管连接	1/4"×5/32"配管连接	φ6×φ4配管连接	1/4"×5/32"配管连接	1/4"×5/32"配管连接
符号 内容										
阀体材质										
PFA成型阀体或PTFE切削阀体	PFA		PTFE	PTFE		PTFE		PTFE		PTFE

※PTFE切削品制作时有所不同。

⚠ 型号选择时的注意事项

注1：可用于酸性流体的执行器选择全树脂制类型时，请另行咨询本公司。
注2：为降低发泡、改善滴液性能，也备有执行器低滑动型(膜片式)。请另行咨询本公司。

外形尺寸图

●接头一体型

・AMDSZ0- ※1

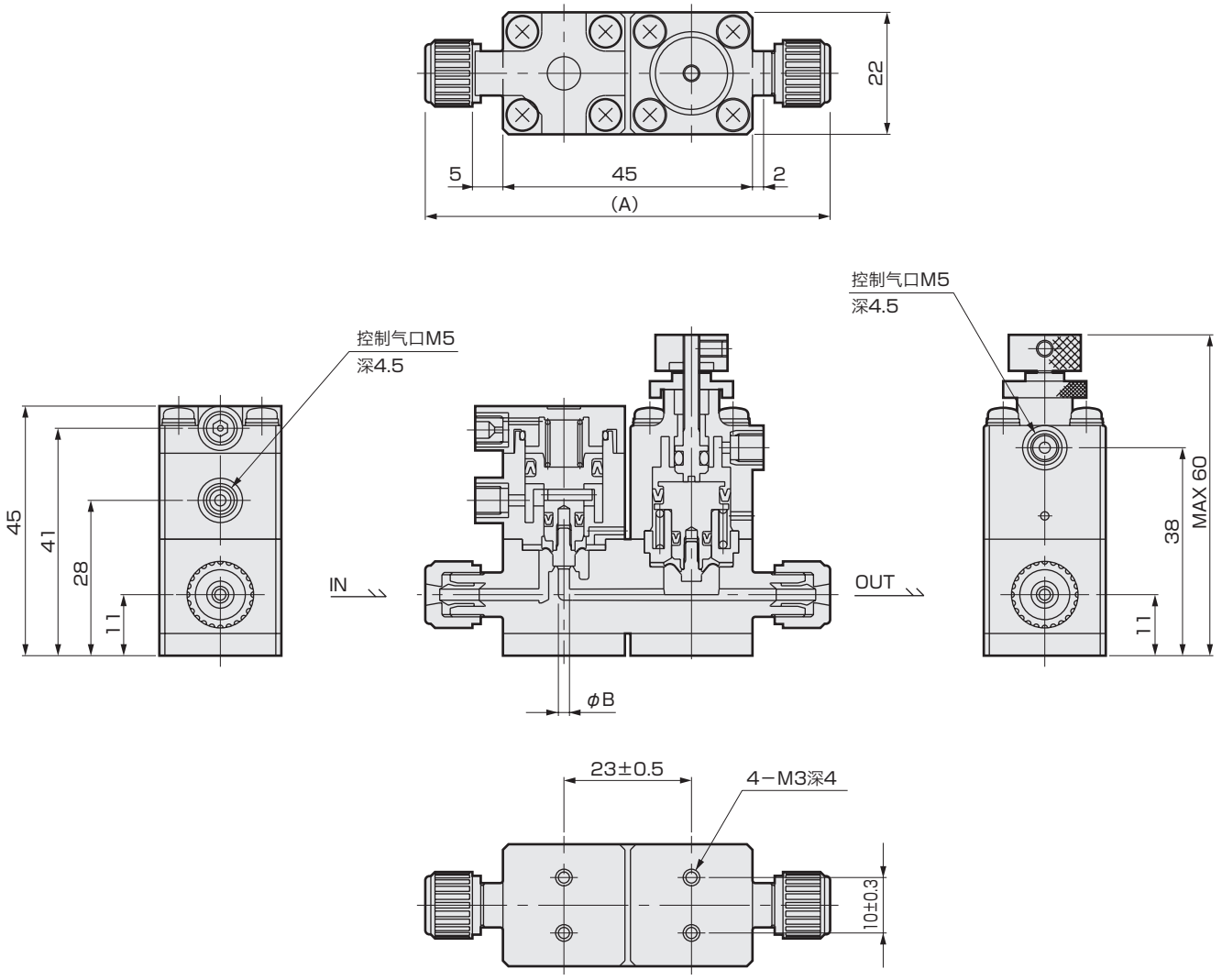

尺寸 ※1(配管型号)	A	B
3US、3UP	73	2
6BUS、6BUP	73	2
3UF	63	2
3UR	80	1.6
6BUR	80	1.6

外形尺寸图

●接头一体型

・AMDS00- ※1

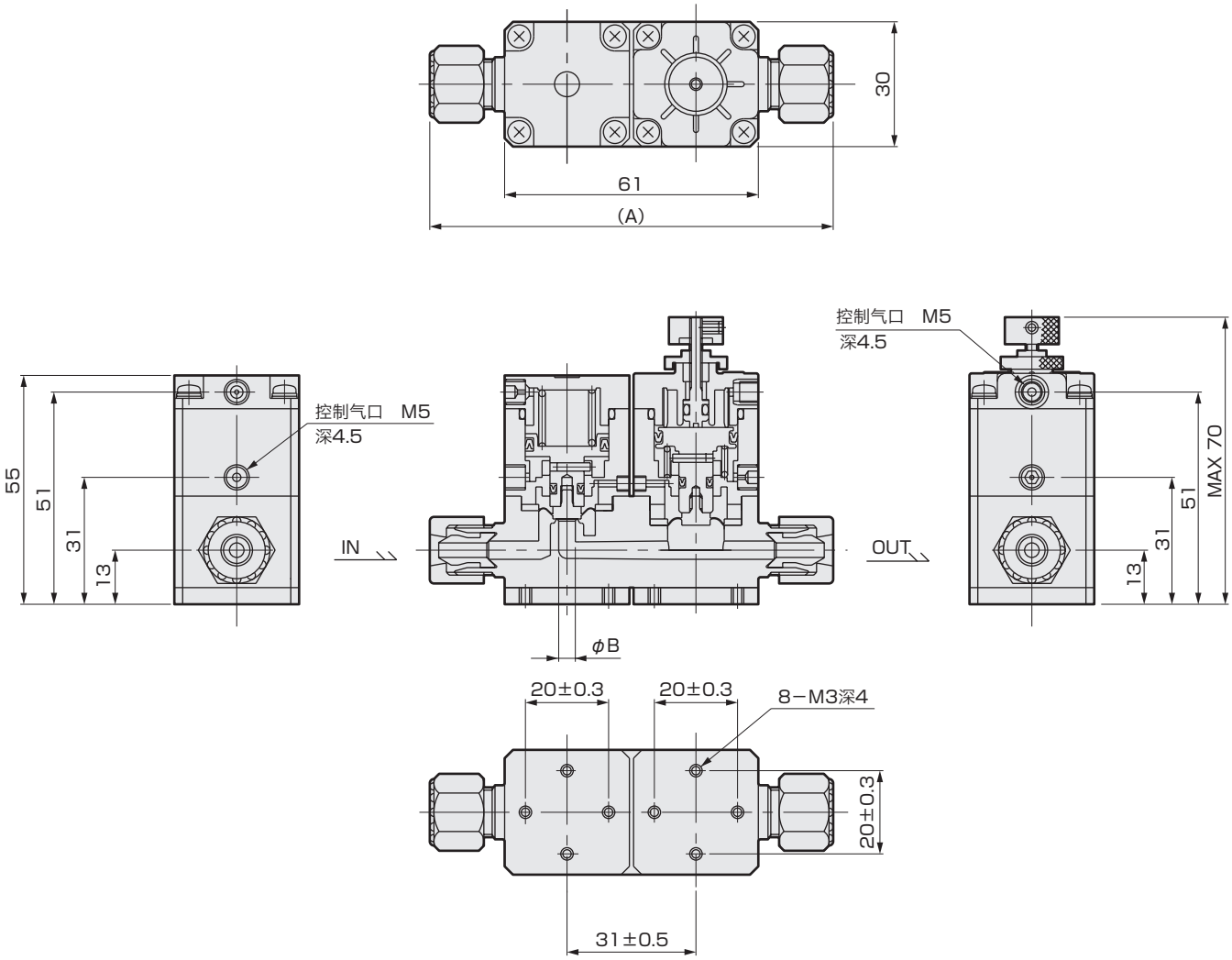

尺寸 ※1(配管型号)	A	B
6US	97	4
8BUS	97	4
6UP	99	4
8BUP	99	4
6UF	95	4
8BUF	95	4
6UR	121	3.5
8BUR	123	3.5
6UK	102	4
8BUK	102	4
8BUW	117	3